KSH Hadzhidimitrov
КСХ-Хаджидимитров ЕООД София, кв.Враждебна, ул. 3-та, 4 тел.: 02/ 943 45 34 www.obkov.com /e-mail: office@obkov.com

ПЛЪЗГАЧИ

за Маси

& Аксесоари

SISO DENMARK

KSH Hadzhidimitrov
КСХ-Хаджидимитров ЕООД София, кв.Враждебна, ул. 3-та, N 4 тел.: 02/ 943 45 34 www.obkov.com /e-mail: office@obkov.com

Конзоли за сгъваем плот, комплект 2 броя

Размер на плота 300 мм
Товароносимост 60 kг

Код: 15.11.520-0, черно
Цена: 34,02 лв с ДДС

Код: 15.11.521-0, бяло
Цена: 35,70 лв с ДДС

Размер на плота 400 мм
Товароносимост 80 kг

Код: 15.11.530-0, черно
Цена: 47,52 лв с ДДС

Код: 15.11.531-0, бяло
Цена: 46,08 лв с ДДС

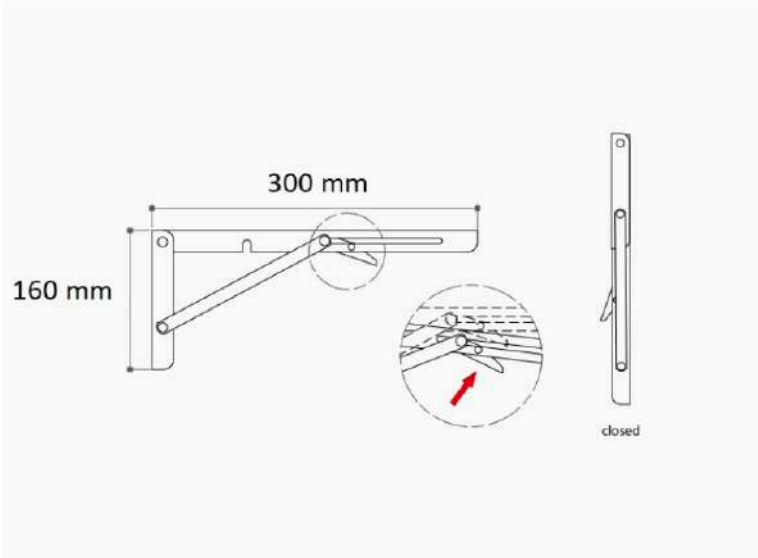

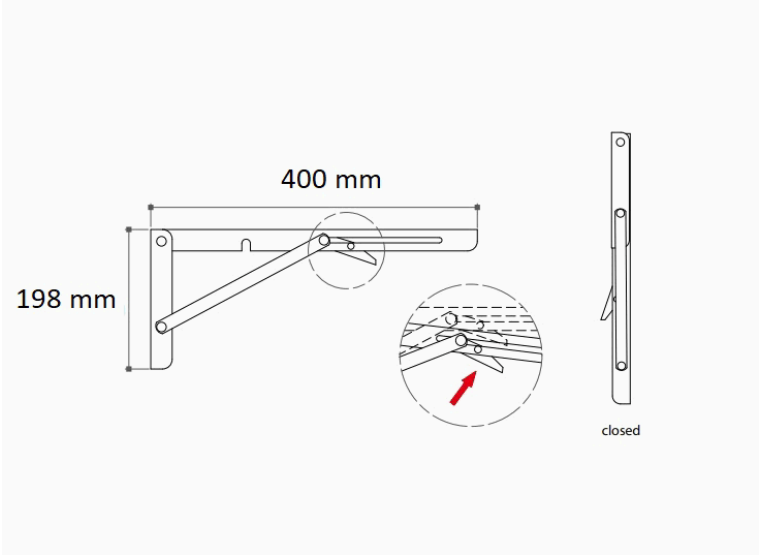

KSH Hadzhidimitrov
КСХ-Хаджидимитров ЕООД София, кв.Враждебна, ул. 3-та, 4 тел.: 02/ 943 45 34 www.obkov.com /e-mail: office@obkov.com

Обикновен TOP SLIDE 9097

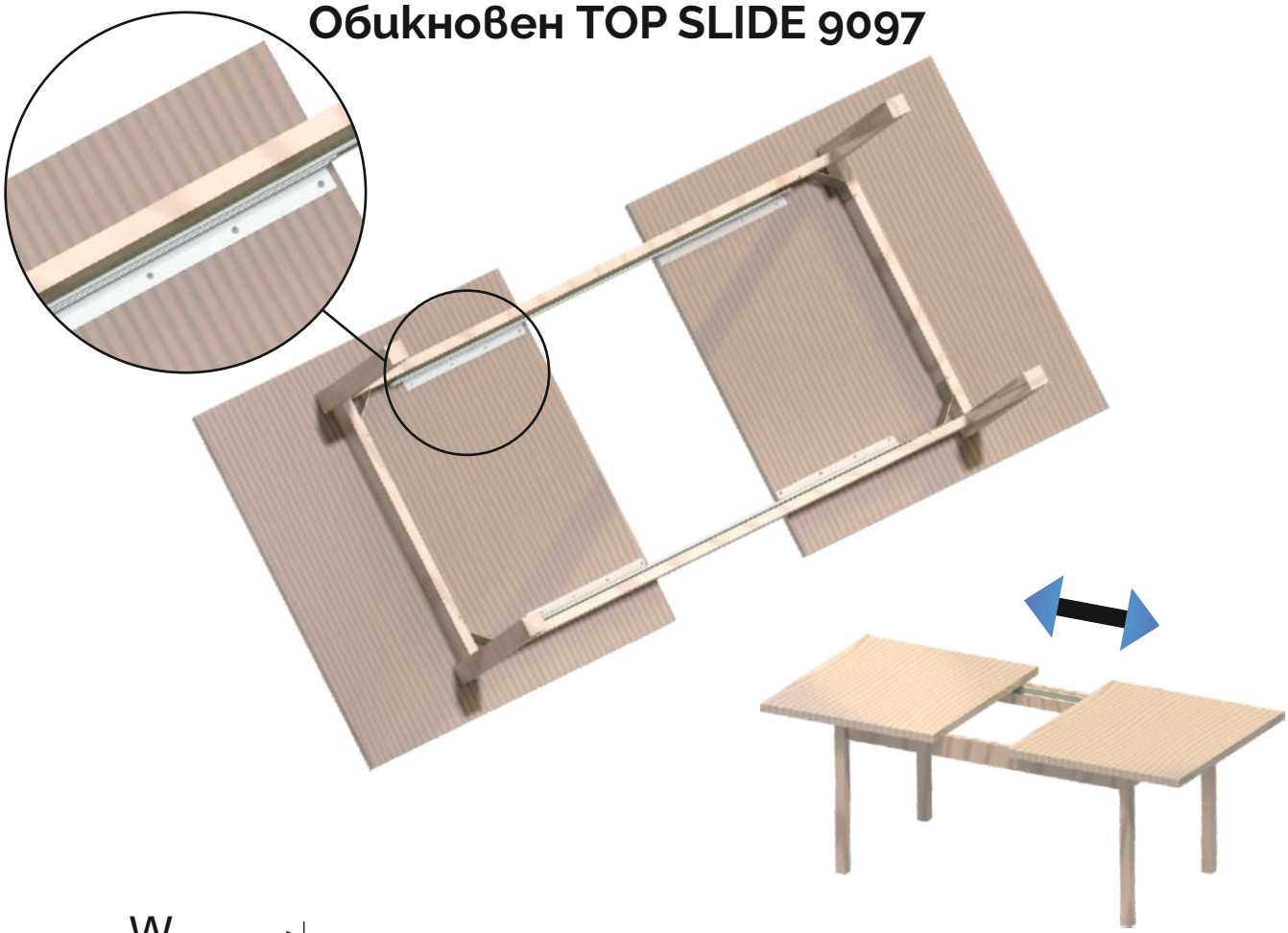

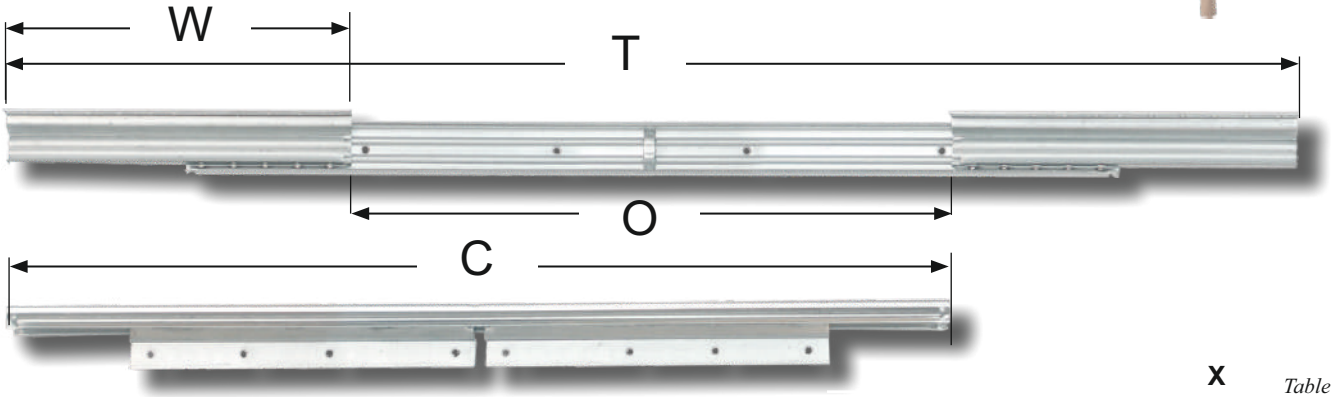

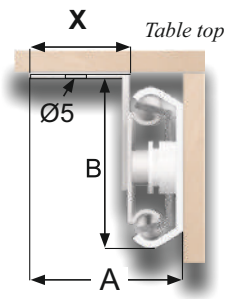

** Illustration only for measurement use*

In mm	Model Top Slide 9097 Steel - Zinc Plated	
Opening (O)	430	530
Closed Length (C)	600	700
Total Length (T)	880	1050
Wing Size (W)	220	246
Slide Width (A)	32	32
Slide Height (B)	38	38
Wing Width (X)	21	21
Load Capacity	45 kg.	45 kg.
Item No.:	24.05.013	24.05.037
	41,84 лв	52,10 лв

Обявените цени са с ДДС

KSH Hadzhidimitrov
КСХ-Хаджидимитров ЕООД София, кв.Враждебна, ул. 3-та, 4 тел.: 02/ 943 45 34 www.obkov.com /e-mail: office@obkov.com

SISO DENMARK

Синхронен плъзгач »BUDGET«

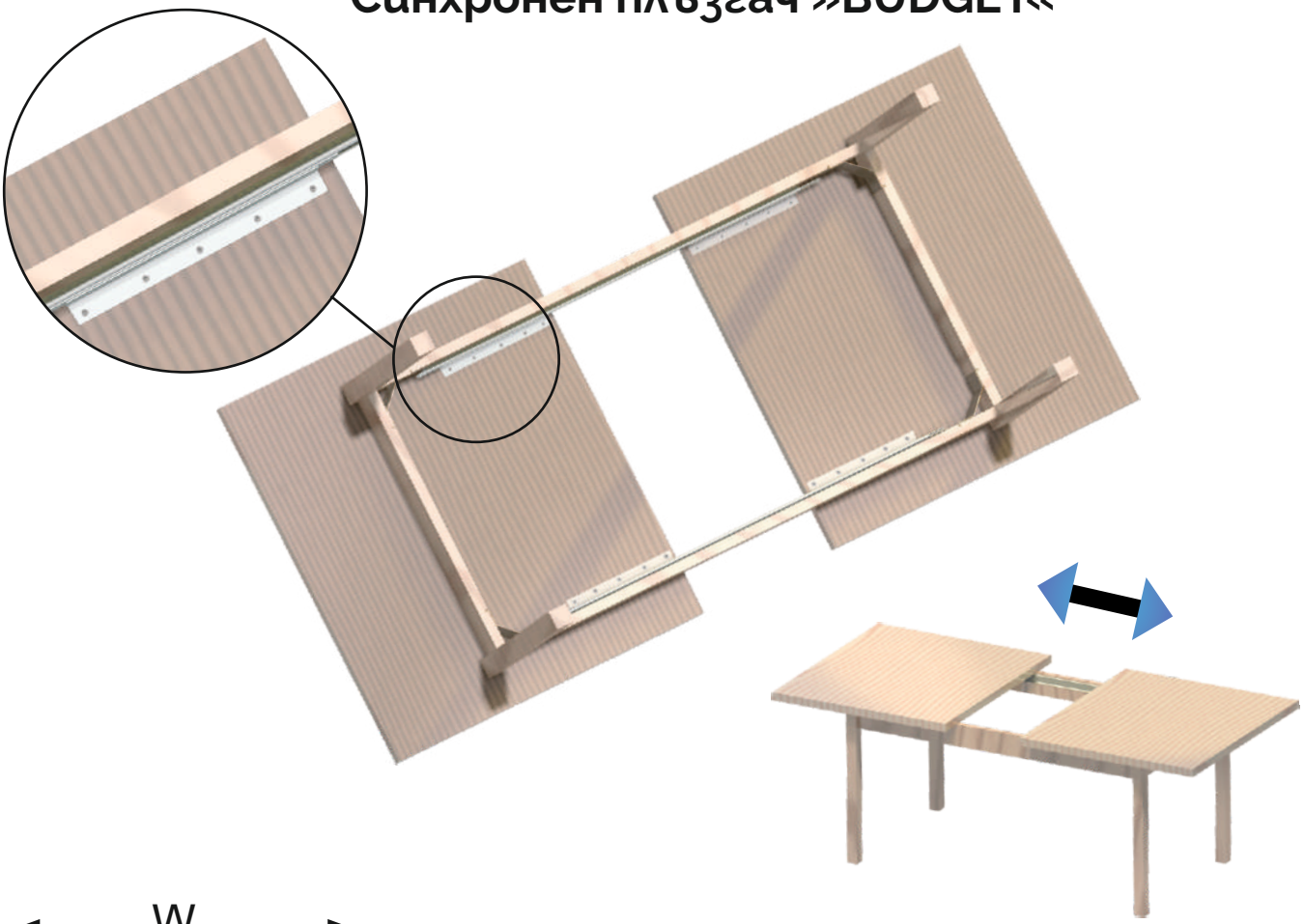

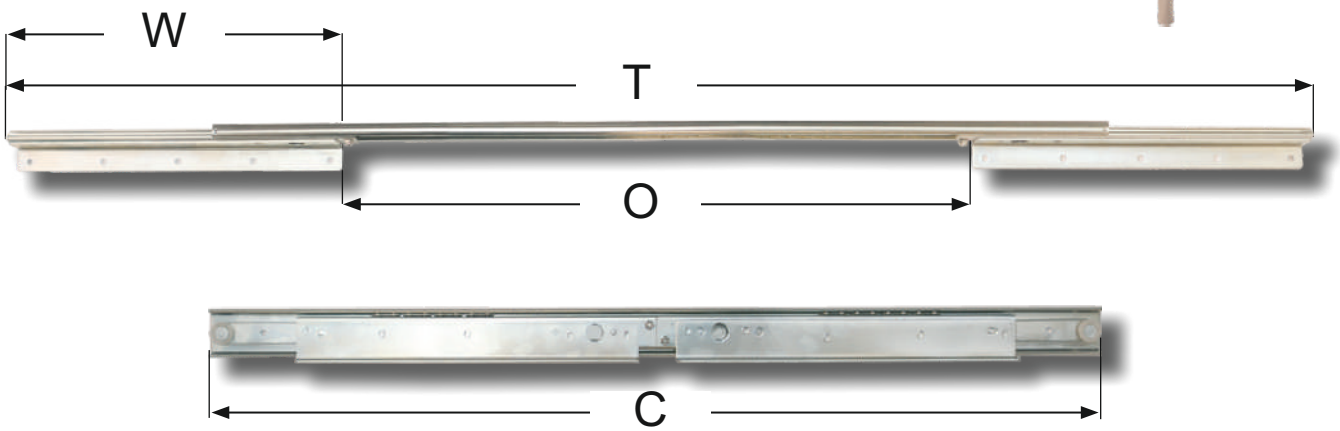

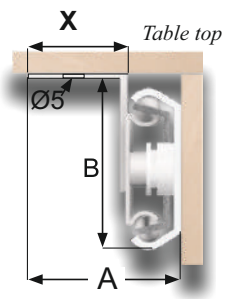

In mm	Model Synchronic »Budget« Steel - Zinc Plated		
Opening (O)	420	470	1020
Closed Length (C)	627	675	1227
Total Length (T)	1003	1051	1859
Wing Size (W)	276	276	404
Slide Width (A)	34	34	34
Slide Height (B)	43	43	43
Wing Width (X)	21	21	21
Load Capacity	45 kg.	45 kg.	45 kg.
Item No.:	24.03.530	24.03.543	24.03.560
	64,80 лв	75,95 лв	128,57 лв

Обявените цени са с ДДС

KSH Hadzhidimitrov
КСХ-Хаджидимитров ЕООД София, кв.Враждебна, ул. 3-та, 4 тел.: 02/ 943 45 34 www.obkov.com /e-mail: office@obkov.com

SISO DENMARK

Синхронен плъзгач »STANDARD«

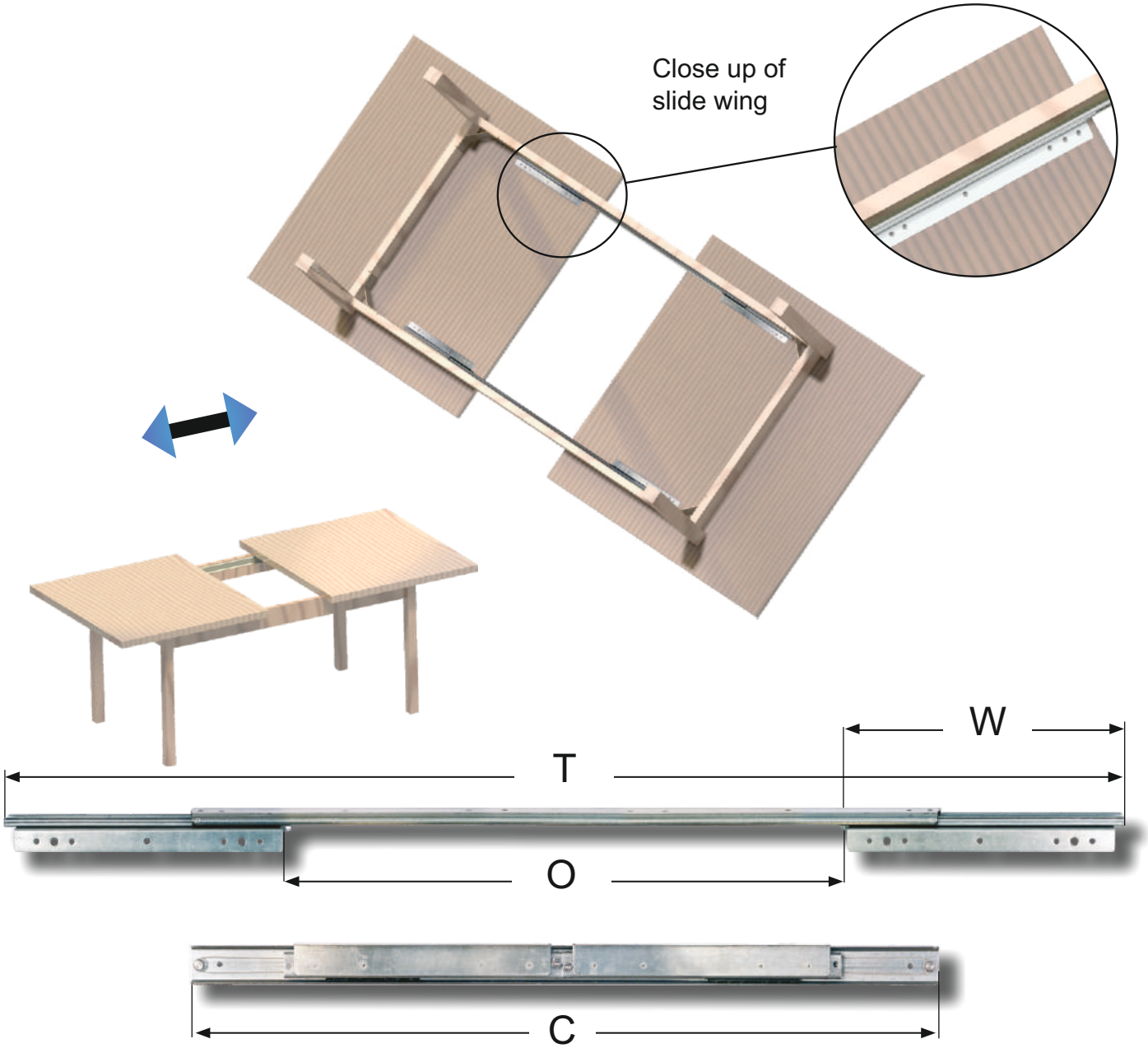

In mm

Model Synchronic »Standard«
Steel - Zinc Plated

Opening (O)	420	470	520	570	620	1020
Closed Length (C)	610	650	700	750	800	1250
Total Length (T)	950	990	1040	1090	1220	1830
Wing Size (W)	240	240	240	240	280	370
Slide Width (A)	35	35	35	35	35	36
Slide Height (B)	40	40	40	40	40	50
Wing Width (X)	22	22	22	22	22	22
Load Capacity	60 kg.	60 kg.	60 kg.	60 kg.	60 kg.	90 kg.
Item No.:	24.03.531	24.03.544	24.03.546	24.03.549	24.03.552	24.03.561
				51,84 лв	57,49 лв	72,90 лв

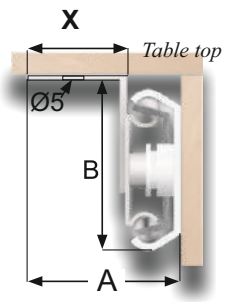

** Illustration only for measurement use*

Other sizes on request

KSH Hadzhidimitrov
КСХ-Хаджидимитров ЕООД София, кв.Враждебна, ул. 3-та, 4 тел.: 02/ 943 45 34 www.obkov.com /e-mail: office@obkov.com

SISO DENMARK

Обикновен плъзгач SPLIT

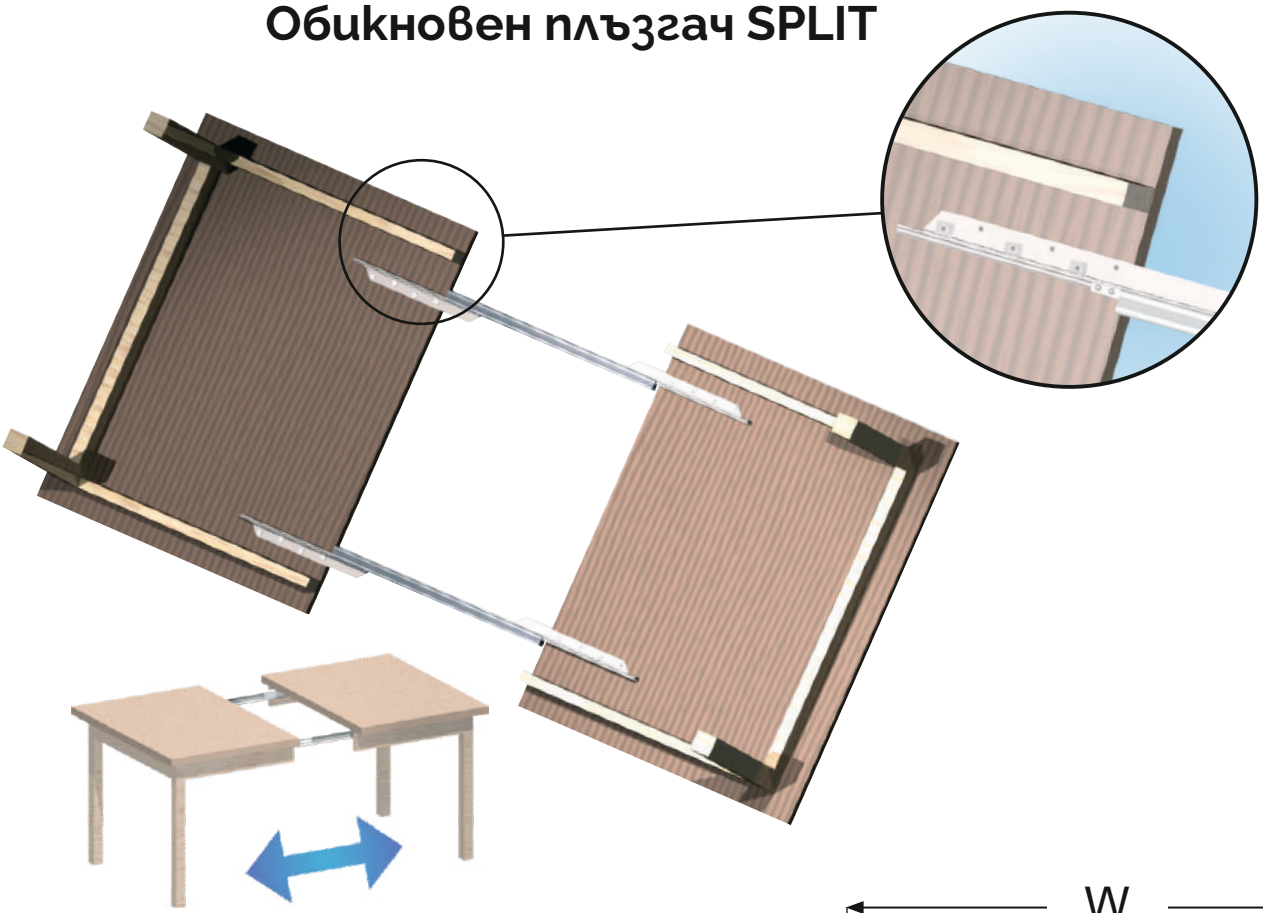

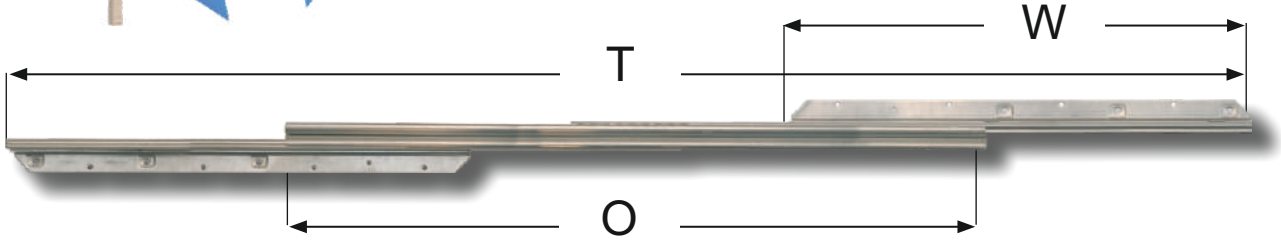

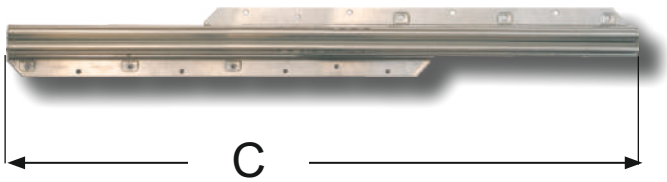

How the opening is measured:
1: Close the slide completely
2: Measure the total length when closed
3: Divide the total length (C) by 2 and make a pencil mark on the wings of the slide (W) in closed position
4: Open the slide completely and measure the distance between the pencil marks made and you have the opening (O)

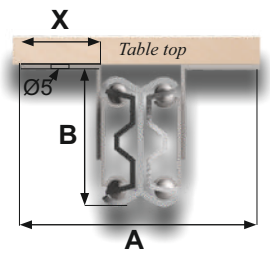

** Illustration only for measurement use*

In mm	Model Split Steel - Zinc Plated		
Opening (O)	530	950	1050
Closed Length (C)	400	660	740
Total Length (T)	850	1620	1860
Wing Size (W)	350	550	650
Slide Width (A)	70	72	72
Slide Height (B)	40	47	47
Wing Width (X)	22	22	22
Load Capacity	60 kg.	90 kg.	90 kg.
Item No.:	24.01.005	24.01.029	24.01.042
	60,05 лв	96,40 лв	104,33 лв

Обявените цени са с ДДС

KSH Hadzhidimitrov
КСХ-Хаджидимитров ЕООД София, кв.Враждебна, ул. 3-та, 4 тел.: 02/ 943 45 34 www.obkov.com /e-mail: office@obkov.com

За отваряне на плота тип „книга“

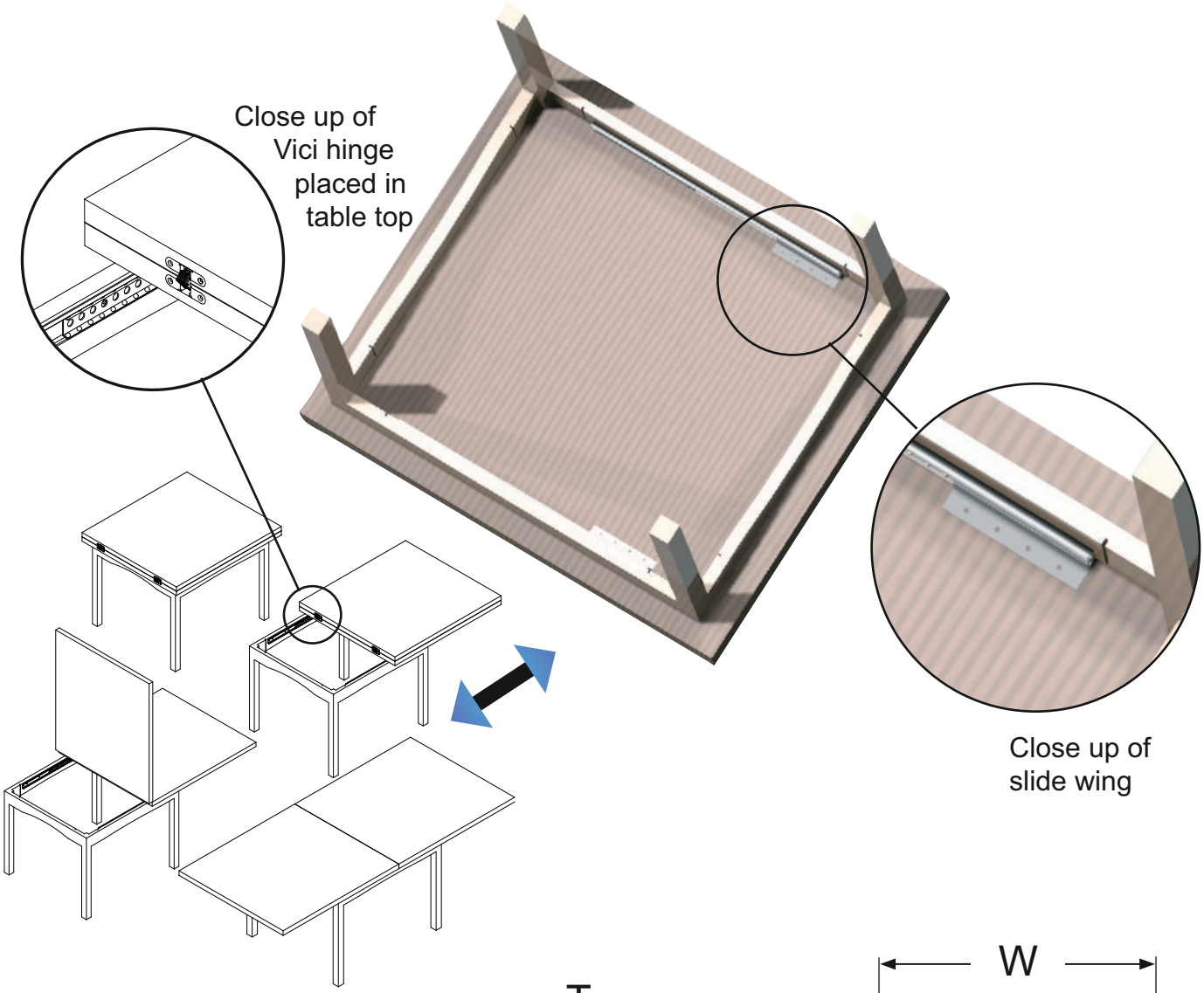

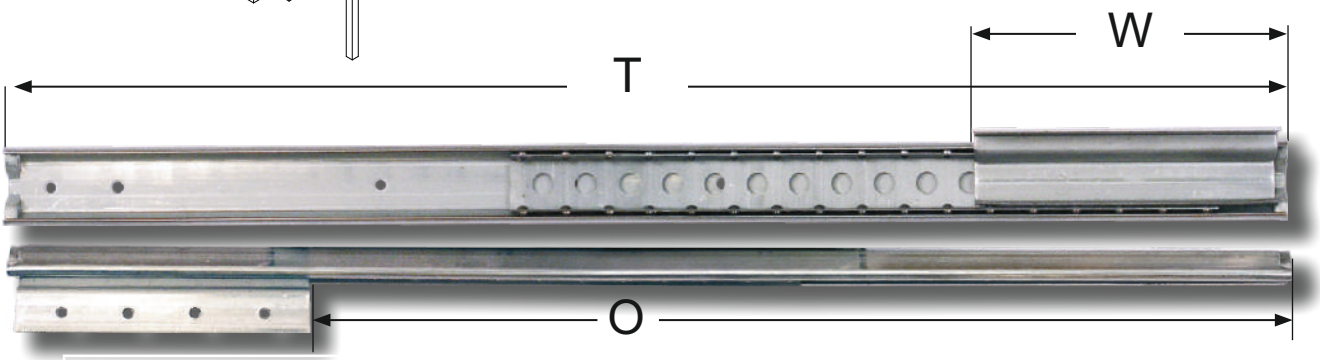

In mm	»9096« For Folded Table Tops	
Opening (O)	375	475
Total Length (T)	600	700
Wing Size (W)	220	220
Slide Width (A)	41	41
Slide Heigth (B)	40	40
Wing Width (X)	21	21
Load Capacity	60 kg.	60 kg.
Item No.:	24.04.010	24.04.040
	28,62 лв	44,82 лв

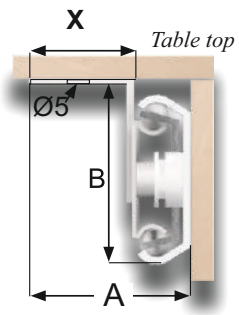

Обявените цени са с ДДС

KSH Hadzhidimitrov
КСХ-Хаджидимитров ЕООД София, кв.Враждебна, ул. 3-та, 4 тел.: 02/ 943 45 34 www.obkov.com /e-mail: office@obkov.com

Дървен синхронен плъзгач »SPLIT«

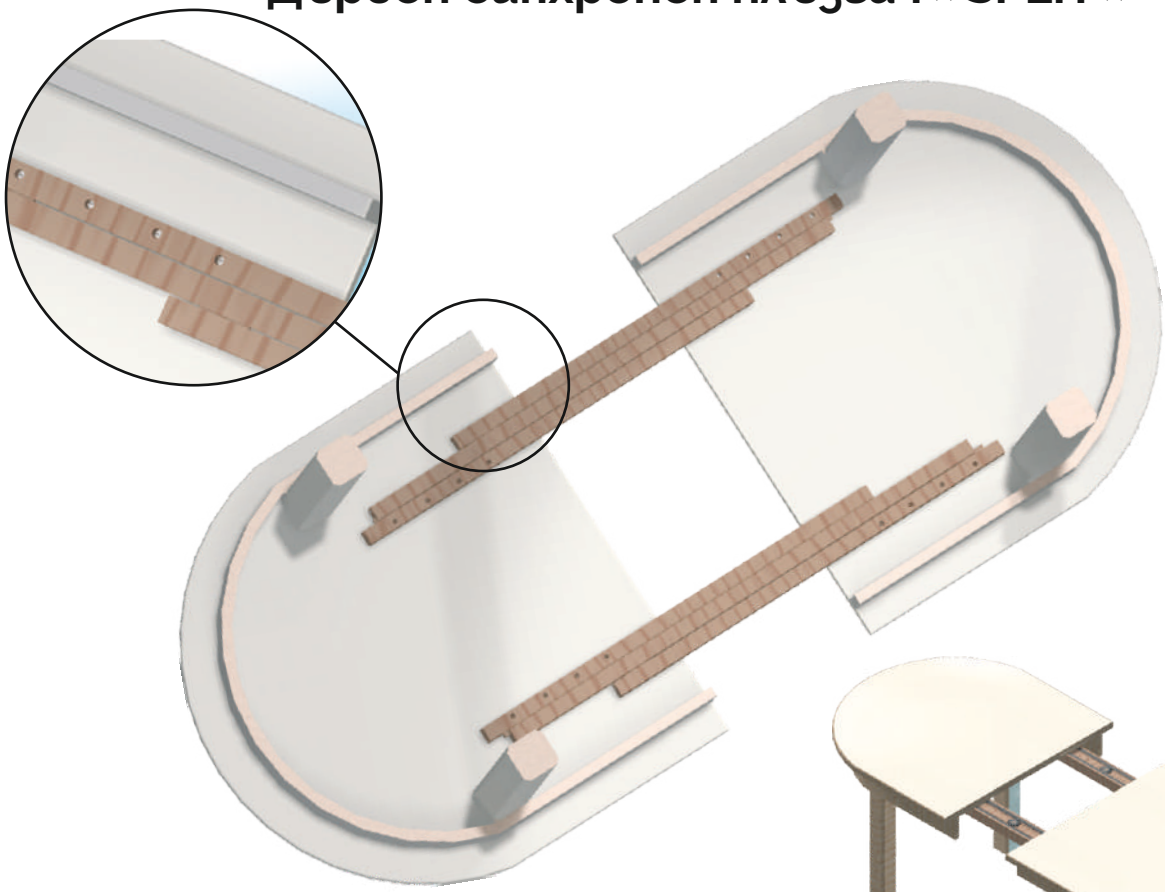

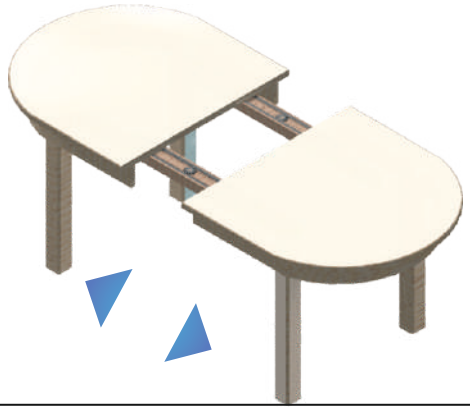

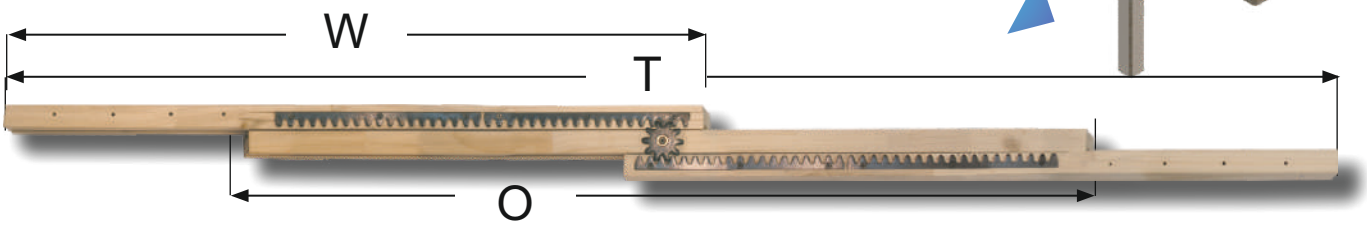

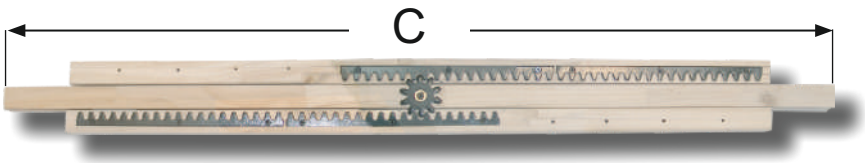

How the opening is measured:
1: Close the slide completely
2: Measure the total length when closed
3: Divide the total length (C) by 2 and make a pencil mark on the wings of the slide (W) in closed position
4: Open the slide completely and measure the distance between the pencil marks made and you have the opening (O)

In mm	Wood Slide »Split« Durian Wood Hard Plastic Worm Gear
Opening (O)	1035
Closed Length (C)	1060
Total Length (T)	2082
Wing size (W)	1055
Slide Width (A)	90
Slide Height (B)	60
Wing Width (X)	28
Item No.:	24.02.552

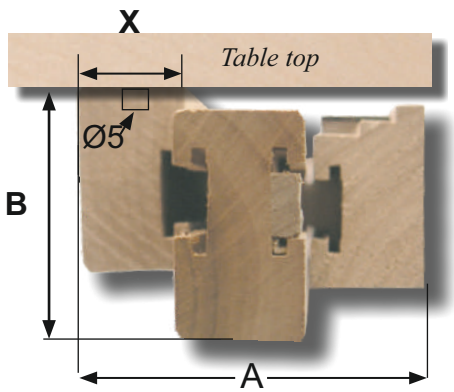

** Illustration only for measurement use*

154,50 лв /по поръчка/

Обявените цени са с ДДС

KSH Hadzhidimitrov
КСХ-Хаджидимитров ЕООД София, кв.Враждебна, ул. 3-та, 4 тел.: 02/ 943 45 34 www.obkov.com /e-mail: office@obkov.com

PÖTTKER

Плъзгачи KOMBI 47 за разтегателни маси

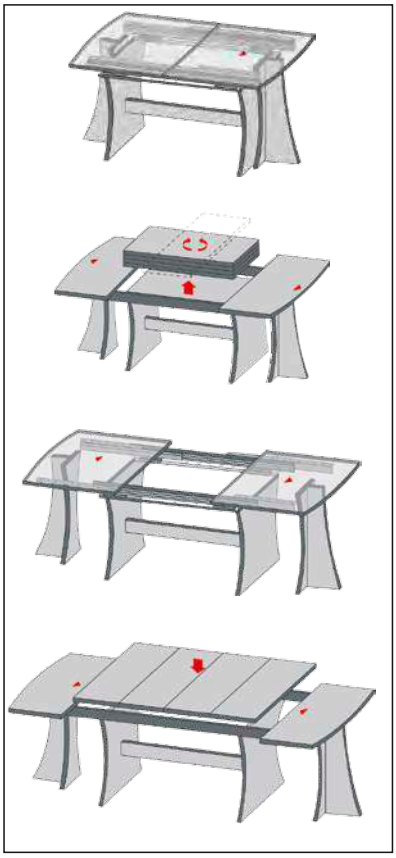

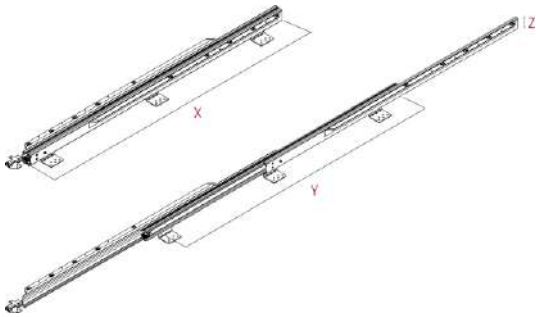

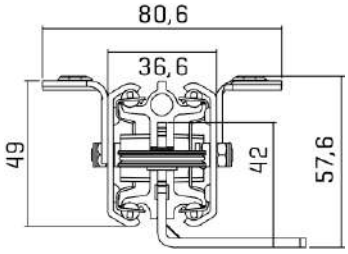

https://youtu.be/WqXLg0WKEA4

Тип/код		Дължина	Отваряне	Монт. вис.	Товароносимост	Цена
		x	y	z		
KOMBI 47	K-**SB**/720.4	720	2 x 500 мм	58 мм	90 кг	**150,00 лв**
KOMBI 77	K-**SB**/1200.7	1.200 mm	4 x 500 мм	82 – 114 мм	115 kg	**323,40 лв /по заявка/**

S - синхронен
B - спирачка

Обявените цени са с ДДС

KSH Hadzhidimitrov
КСХ-Хаджидимитров ЕООД София, кв.Враждебна, ул. 3-та, 4 тел.: 02/ 943 45 34 www.obkov.com /e-mail: office@obkov.com

PÖTTKER

Плъзгачи BASIC ADVANCED 47 за разтегателни маси

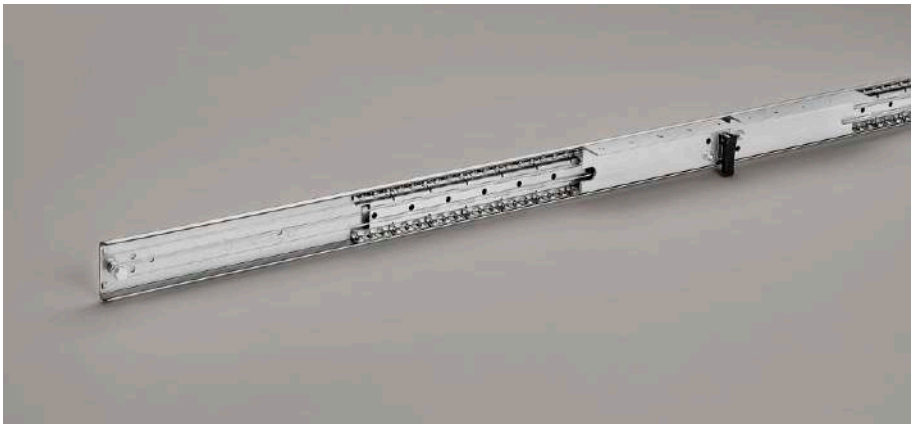

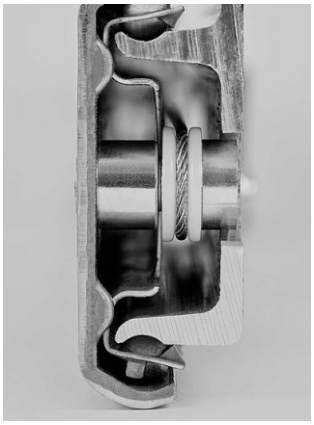

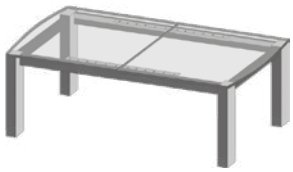

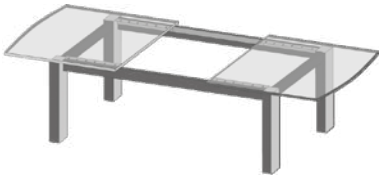

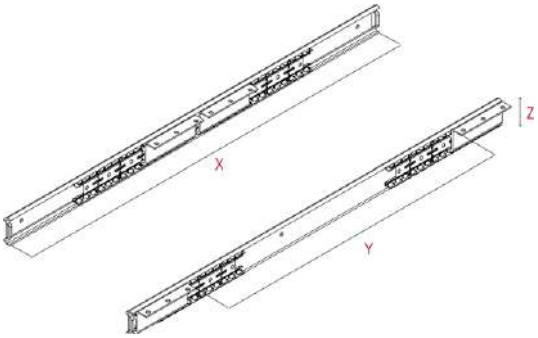

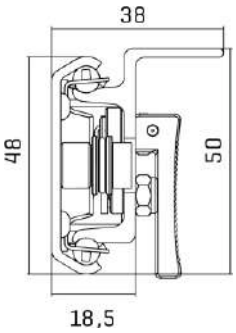

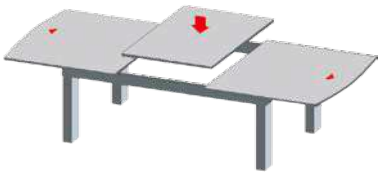

https://youtu.be/8uOzsfACgLw

Тип/код	Дължина	Отваряне	Монт. вис.	Товароносимост	Цена
	x	y	z		
744-BA-**SB**/1350.4	1 350	2 x 500 мм	50 мм	90 кг	**105,00 лв**

S - синхронен
B - спирачка

Обявените цени са с ДДС

KSH Hadzhidimitrov
КСХ-Хаджидимитров ЕООД София, кв.Враждебна, ул. 3-та, 4 тел.: 02/ 943 45 34 www.obkov.com /e-mail: office@obkov.com

PÖTTKER

Плъзгачи BASIC 47 за разтегателни маси

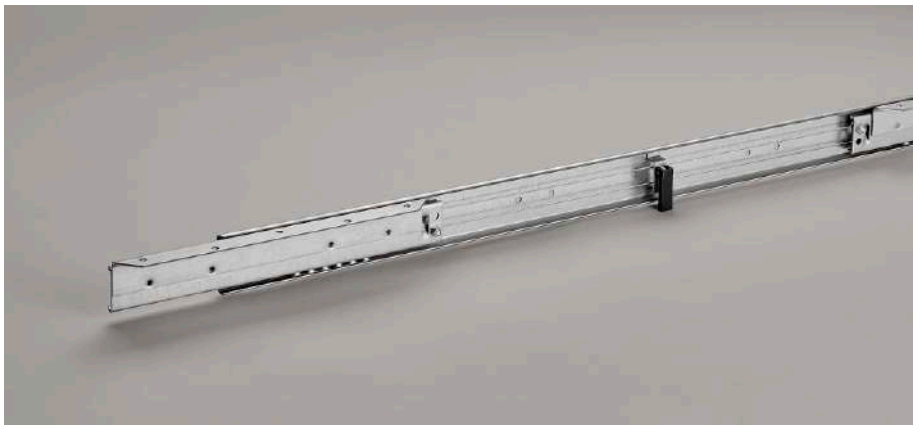

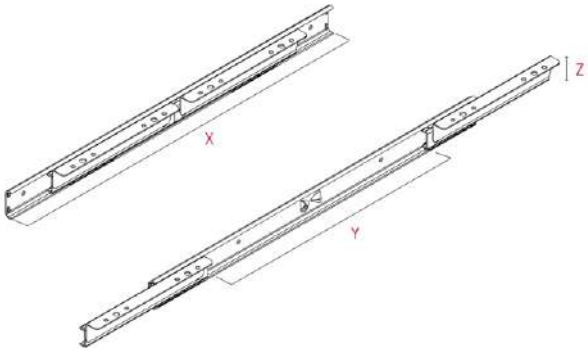

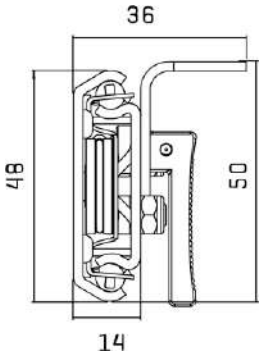

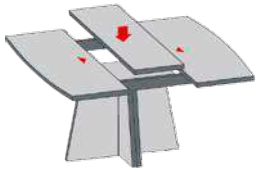

https://youtu.be/JUdpKKAyrQo

Тип/код	Дължина	Отваряне	Монт. вис.	Товароносимост	Цена
	x	y	z		
744-B-**SB**/1350.4	1 350	2 x 500 мм	50 мм	90 кг	**109,00 лв**

S - синхронен
B - спирачка

Обявените цени са с ДДС

KSH Hadzhidimitrov
КСХ-Хаджидимитров ЕООД София, кв.Враждебна, ул. 3-та, 4 тел.: 02/ 943 45 34 www.obkov.com /e-mail: office@obkov.com

PÖTTKER

Плъзгач TOPSLIDE за разтегателни маси

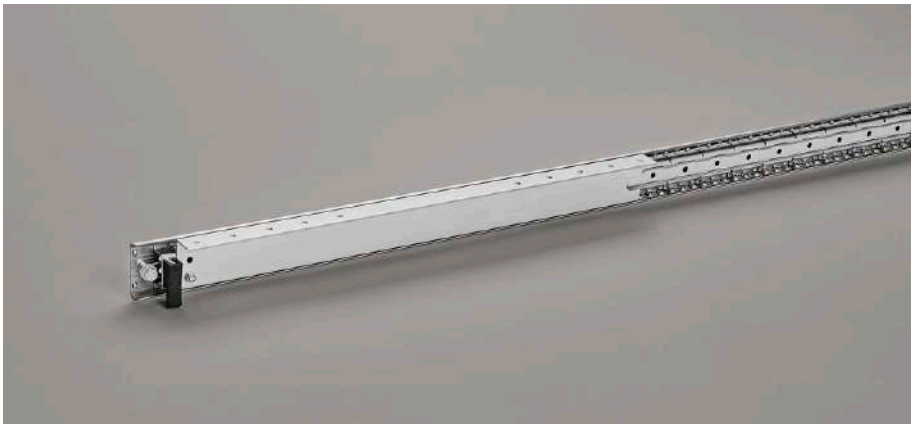

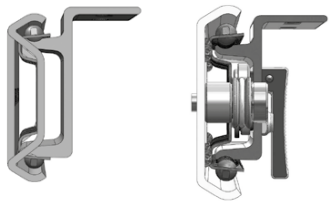

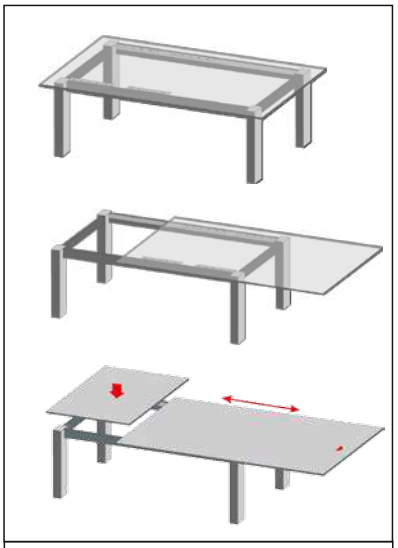

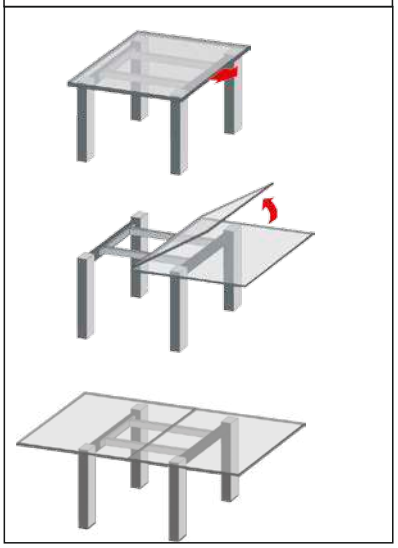

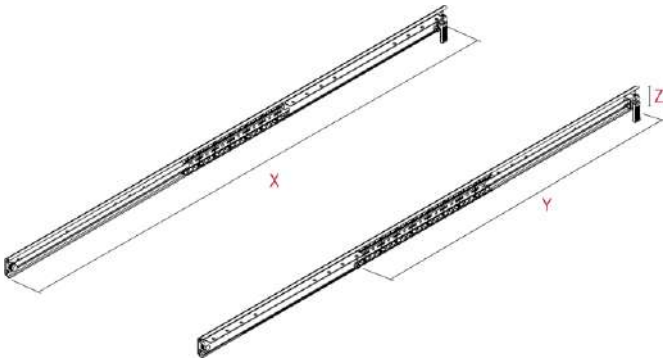

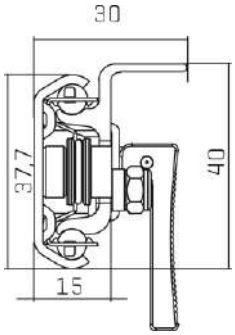

https://youtu.be/6laewzc3bK8

Тип/код	Дължина	Ход	Монт. вис.	Товароносимост	Цена
	x	y	z		
744-T/950.3	950 mm	600 mm	40 mm	60 кг	**31,80 лв**

Обявените цени са с ДДС

KSH Hadzhidimitrov
КСХ-Хаджидимитров ЕООД София, кв.Враждебна, ул. 3-та, 4 тел.: 02/ 943 45 34 www.obkov.com /e-mail: office@obkov.com

PÖTTKER

Плъзгач FRONTSLIDE за разтегателни маси

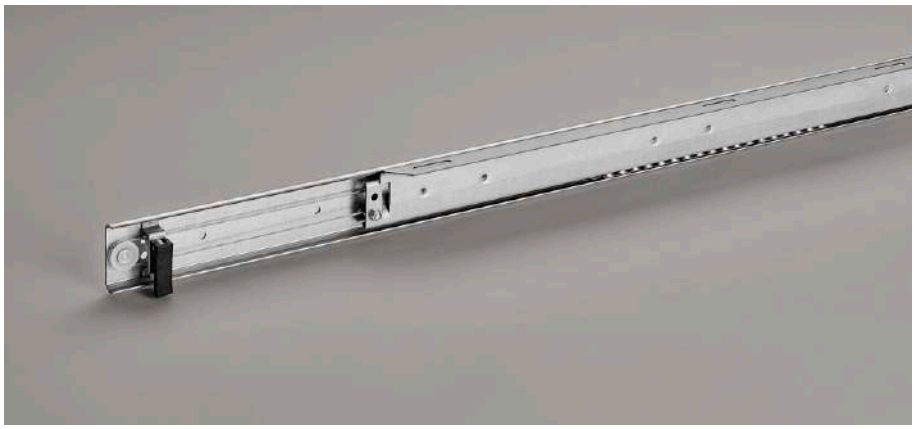

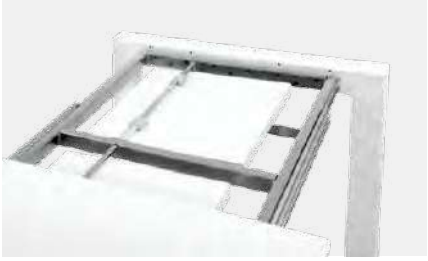

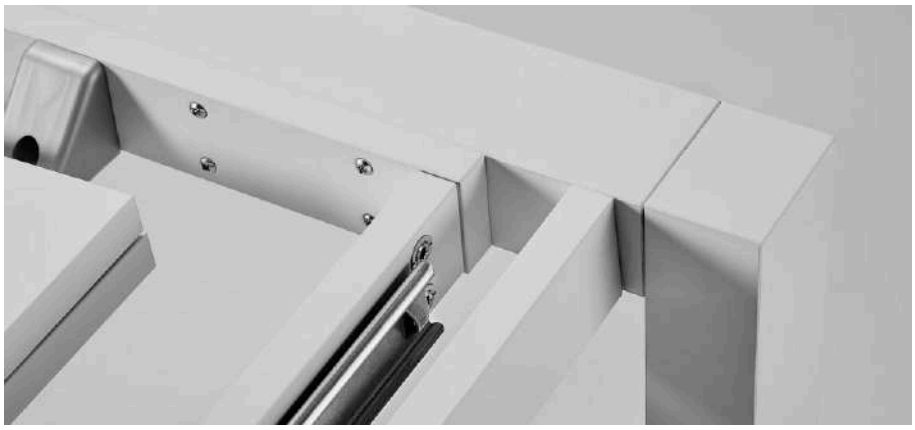

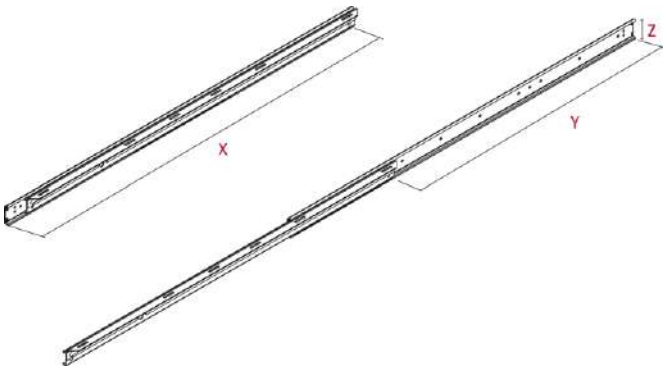

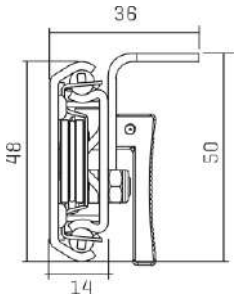

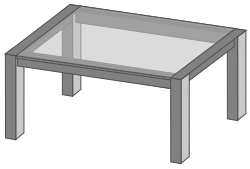

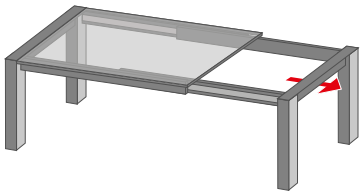

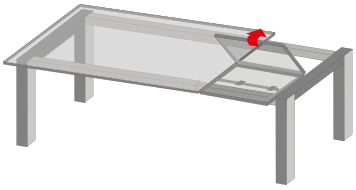

Тип/код	Дължина	Ход	Монт. вис.	Товароносимост	Цена
	x	y	z		
744-F/1000.4/920.4	1.000 мм	са. 665 мм	50 мм	90 кг	**67,00 лв**
744-1200.4/1150.4	1.200 мм	са. 765 мм	50 mm	90 кг	**100,00 лв**

Обявените цени са с ДДС

KSH Hadzhidimitrov
КСХ-Хаджидимитров ЕООД София, кв.Враждебна, ул. 3-та, 4 тел.: 02/ 943 45 34 www.obkov.com /e-mail: office@obkov.com

Механизъм за среден плот за маса

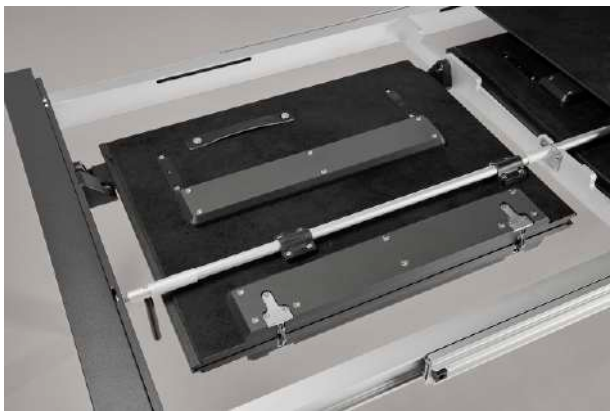

Механизъм за среден плот единичен

Код	Дължина	Отваряне	Монтажна вис.	Товароносимост	Цена
	x	y	z		
744-740/спирачка/	740 мм	са.700 мм	105 мм	90 кг	45,00 лв
723-FM/600-1100	1100 мм	са.1000 мм	105 мм	90 кг	60,00 лв
723-FM/600-500	500 мм	са. 400 мм	105 мм	90 кг	34,00 лв

Обявените цени са с ДДС

KSH Hadzhidimitrov
КСХ-Хаджидимитров ЕООД София, кв.Враждебна, ул. 3-та, 4 тел.: 02/ 943 45 34 www.obkov.com /e-mail: office@obkov.com

Планки за крака за маси

MODEL 22

Height: 60mm 1 or 3 Holes f/M8 or M10 Bolt

3 Holes:
Steel thickness 2,0mm:

Steel, Bright Zinc

Код: 11.07.041-1
Цена: 2,59 лв с ДДС

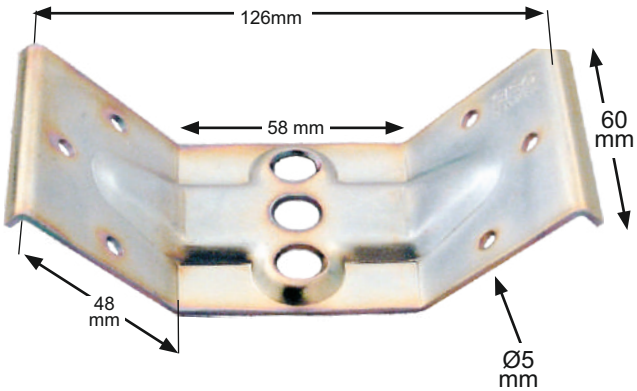

MODEL 23

Height: 40mm 1 Hole f/M8 or M10 Bolt

Steel thickness 1,5mm:

Steel, Bright Zinc

Код: 11.07.050-2
Цена: 1,75 лв с ДДС

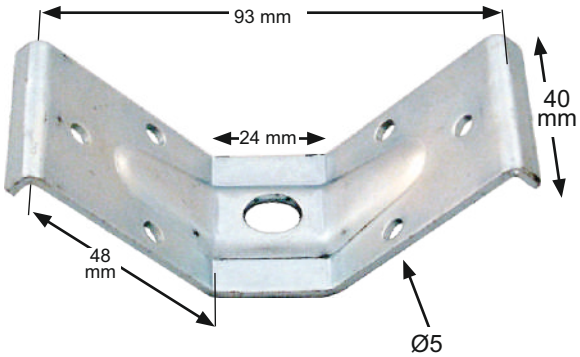

LEG BRACKET - FLAT

Material: Steel, Bright Zinc Plated
Size: 66 x 58 x 1,8 mm
Hole: M8

Код: 06.11.151-0
Цена: 2,59 лв с ДДС

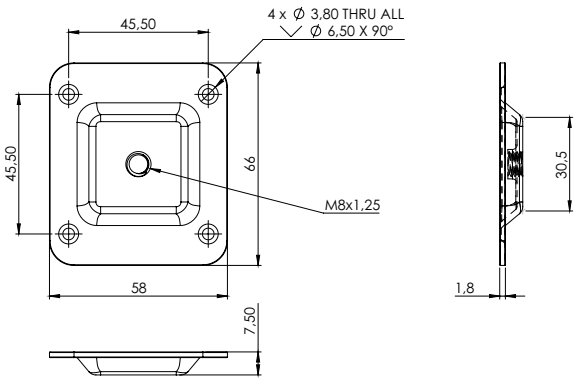

LEG BRACKET - 10 DEGREE ANGLE

Material: Steel, Bright Zinc Plated
Size: 66 x 58 x 1,8 mm
Hole: M8

Код: 06.11.150-1
Цена: 3,89 лв с ДДС

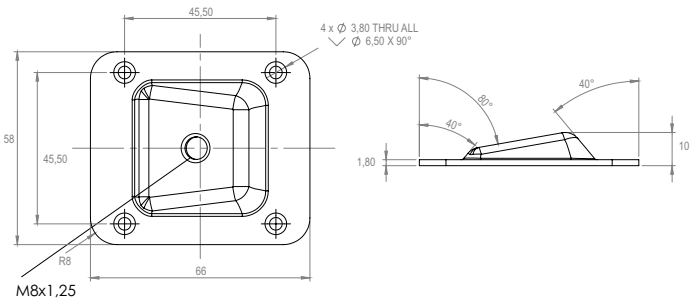

Обявените цени са с ДДС

KSH Hadzhidimitrov
КСХ-Хаджидимитров ЕООД София, кв.Враждебна, ул. 3-та, 4 тел.: 02/ 943 45 34 www.obkov.com /e-mail: office@obkov.com

KEA SCREW-IN BUSHING

Tool

KEA SCREW-IN BUSHING
w/ SPRING-LOADED INTERNAL THREAD

Material:	Zamak, Plain	
Bore:	Ø22 mm x 15 mm	
Threaded hole:	M8 & M10	
Item No.:	M8	# 11.07.010
	M10	# 11.07.011
Tool for inserting KEA bushings::		
Item No.:		# 11.07.025

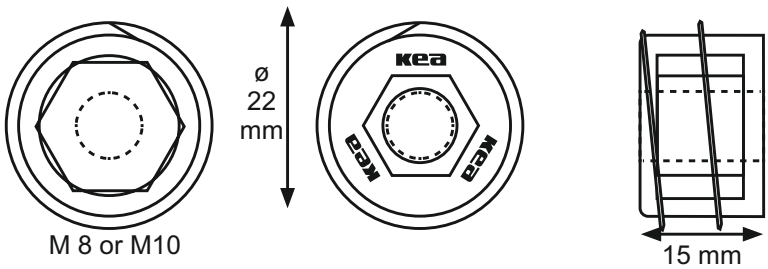

Код: 11.07.011-0
Цена: 2,59 лв с ДДС

KEA bushing for tables.

The perfect solution
for coffee and dining tables.

The KEA solution gives you the possibility to tighten and adjust your table leg in any position due to its **patented** internal spring-loaded system.

With a traditional bushing you normally reach a point where you cannot turn in the hangerbolt any further. If you then have a square table leg that has to be flush with the edge of the table you have a problem. Only by heavy force you can try to turn your table leg further and risk that the wood cracks.

This will not happen with the KEA bushing due to its **patented** internal spring-loaded system.

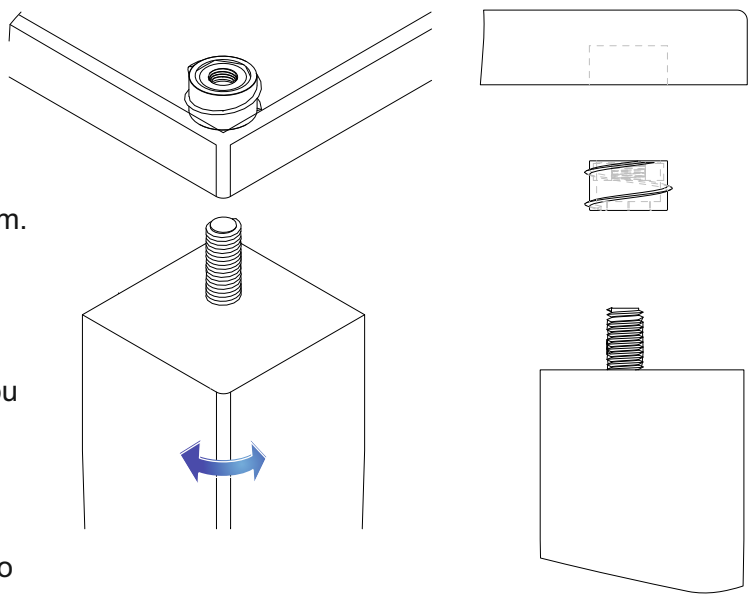

KSH Hadzhidimitrov
КСХ-Хаджидимитров ЕООД София, кв.Враждебна, ул. 3-та, 4 тел.: 02/ 943 45 34 www.obkov.com /e-mail: office@obkov.com

KEA SCREW-IN BUSHING

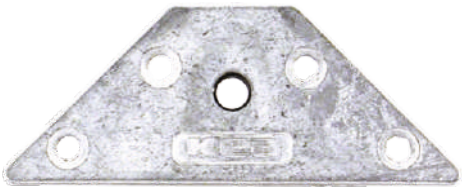

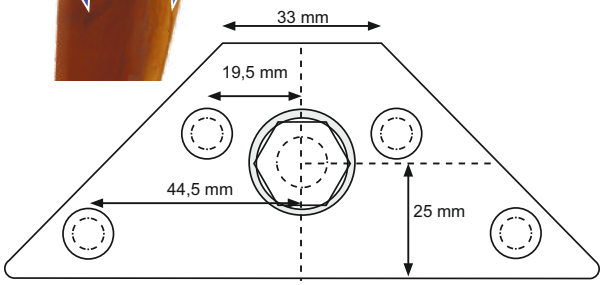

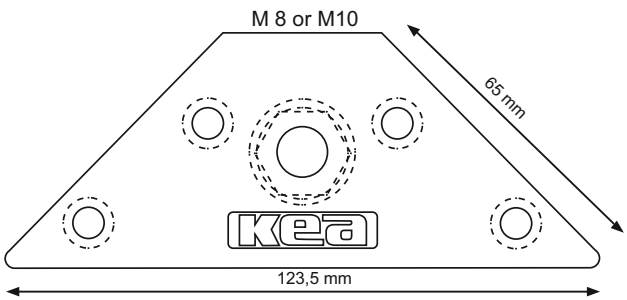

KEA SCREW-IN BUSHING,
TRIANGULAR PLATE
w/ SPRING-LOADED INTERNAL THREAD

Material:	Zamak, Plain	
Size:	123,5 x 33 x 65 mm	
Threaded hole:	M8 & M10	
Item No.:	M8	# 11.07.015
	M10	# 11.07.016

Код: 11.07.016-0
Цена: 5,18 лв с ДДС

The triangular KEA has been tested by SP Swedish National Testing and Research Institute and has proven strong even for bed frame use.

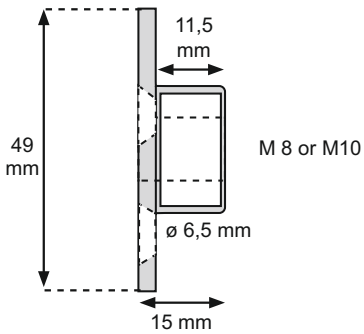

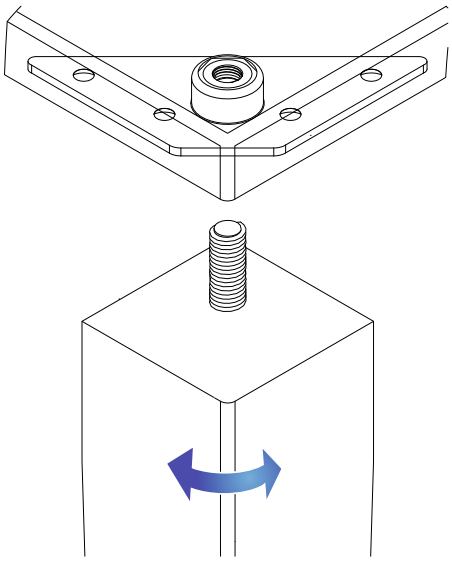

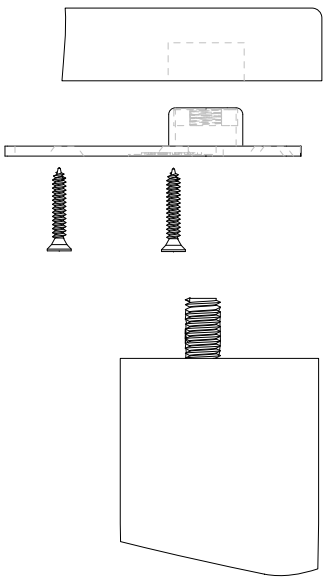

KSH Hadzhidimitrov
КСХ-Хаджидимитров ЕООД София, кв.Враждебна, ул. 3-та, 4 тел.: 02/ 943 45 34 www.obkov.com /e-mail: office@obkov.com

KEA SCREW-IN BUSHING

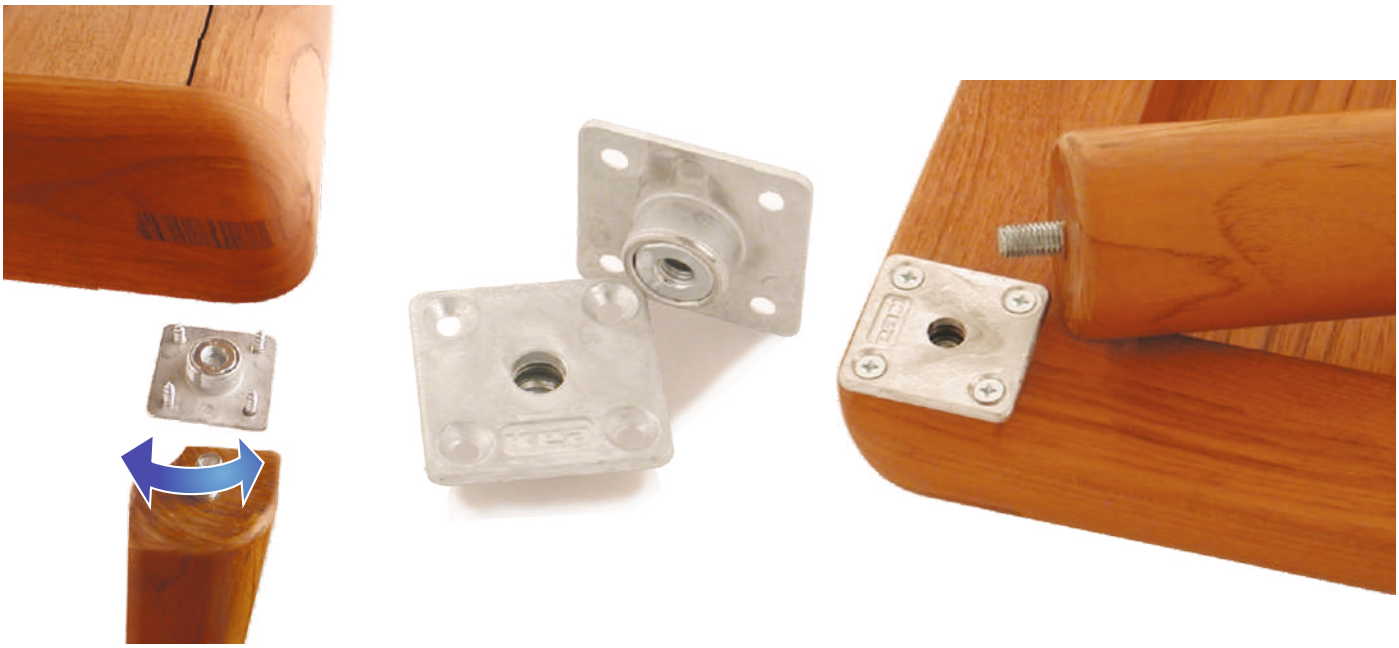

KEA SCREW-IN BUSHING,
SQUARE PLATE
w/ SPRING-LOADED INTERNAL THREAD

Material:	Zamak, Plain	
Size:	47,5 mm x 47,5 mm	
Threaded hole:	M8 & M10	
Holes:	c/c 32 mm	
Item No.:	M8	# 11.07.001
	M10	# 11.07.002

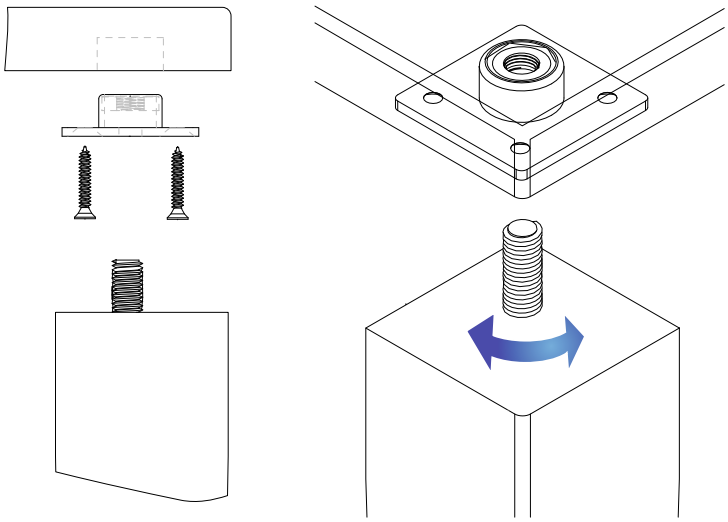

Код: 11.07.002-0
Цена: 3,62 лв с ДДС

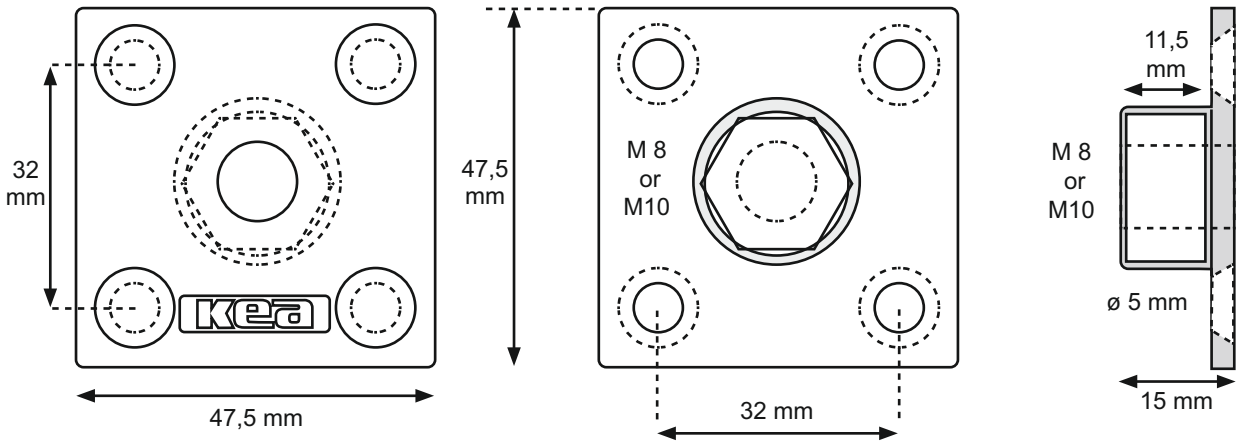

Обявените цени са с ДДС

KSH Hadzhidimitrov
КСХ-Хаджидимитров ЕООД София, кв.Враждебна, ул. 3-та, 4 тел.: 02/ 943 45 34 www.obkov.com /e-mail: office@obkov.com

KEA SCREW-IN BUSHING

KEA SCREW-IN BUSHING,
ROUND PLATE
w/ SPRING-LOADED INTERNAL THREAD

Material:	Zamak, Plain	
Size:	Ø60 mm	
Threaded hole:	M8 & M10	
Holes:	c/c 32 mm	
Item No.:	M8	# 11.07.005
	M10	# 11.07.006

Flush mounting for extra strength

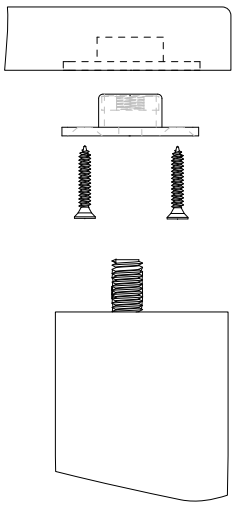

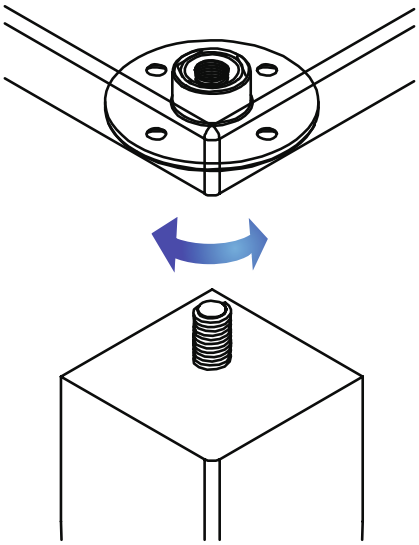

Код: 11.07.005-0
Цена: 4,32 лв с ДДС

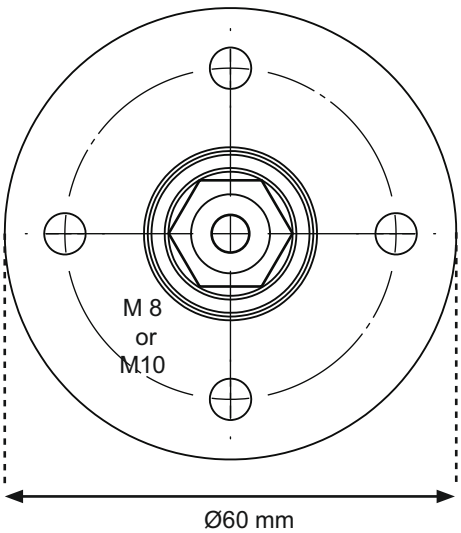

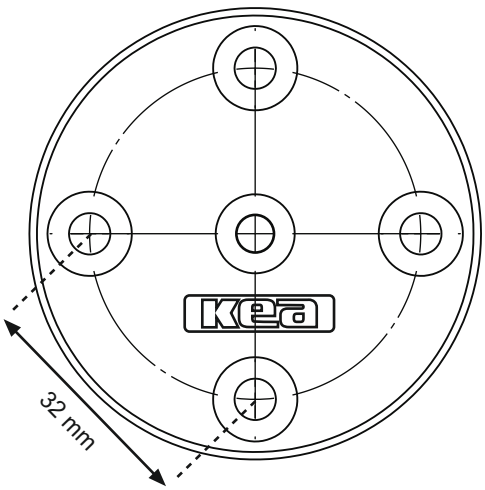

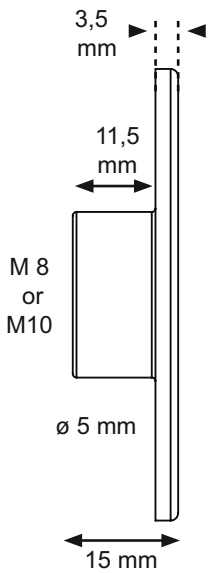

Обявените цени са с ДДС

KSH Hadzhidimitrov
КСХ-Хаджидимитров ЕООД София, кв.Враждебна, ул. 3-та, 4 тел.: 02/ 943 45 34 www.obkov.com /e-mail: office@obkov.com

“RIMA” LEG CONNECTOR F/SQUARE LEGS

The “RIMA” leg connector gives you the possibility to tighten and adjust your leg in any position due to its patented internal spring-loaded system.

With a traditional bushing you normally reach a point where you cannot turn in the hangerbolt any further. If you then have a square leg that has to be flush with the edge of the furniture you have a problem. Only by heavy force you can try to turn your leg further and risk that the wood cracks.

This will not happen with the “RIMA” connector due to its patented internal spring-loaded system.

PATENTED

”RIMA” LEG CONNECTOR

Application:	F/Square Legs W/Spring Tension
Material:	Black PC/ABS
Size:	81,5 x 20,5 mm
Max. Leg size:	70 x 70 mm , F/M10 bolt
Panel thickness:	From 10 mm
Item No.:	# 06.11.140

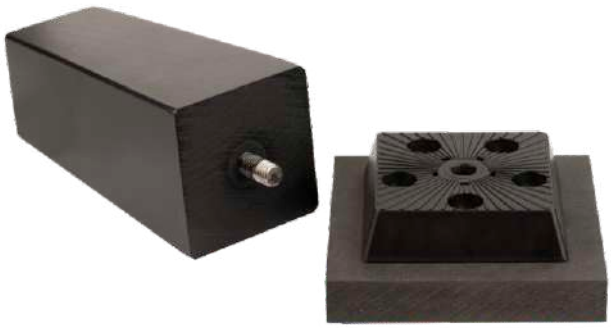

Код: 06.11.140

Цена: 10,37 лв с ДДС

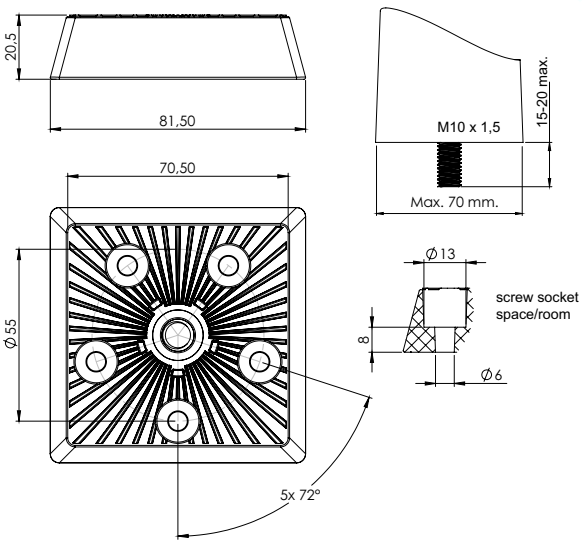

Tighten and adjust the leg to correct position without cracking the wood

Обявените цени са с ДДС

KSH Hadzhidimitrov
КСХ-Хаджидимитров ЕООД София, кв.Враждебна, ул. 3-та, 4 тел.: 02/ 943 45 34 www.obkov.com /e-mail: office@obkov.com

ANGLE WEDGE F/ “RIMA” LEG CONNECTOR

ANGLE WEDGE FOR ”RIMA” LEG CONNECTOR

PATENTED

Feature:	Adjustable in 3 steps from 0 to 10 degrees.
Material:	Black PC/ABS
Size:	81,5 x 20,5 mm, 5^0 angle
Item No.:	# 06.11.145

Код: 06.11.145-0
Цена: 5,18 лв с ДДС

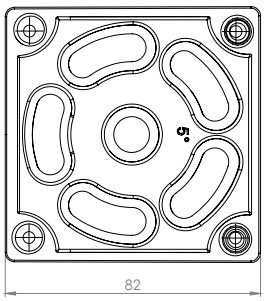

How to change the angle and direction

5^0angle by use of one wedge

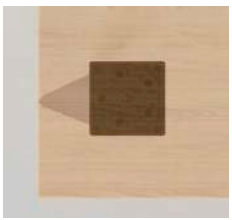

10^0angle by use of two wedges

7^0angle and change of direction by use of two wedges

Обявените цени са с ДДС

KSH Hadzhidimitrov
КСХ-Хаджидимитров ЕООД София, кв.Враждебна, ул. 3-та, 4 тел.: 02/ 943 45 34 www.obkov.com /e-mail: office@obkov.com

SISO DENMARK

TWISTER - Конектор за мебелни крака

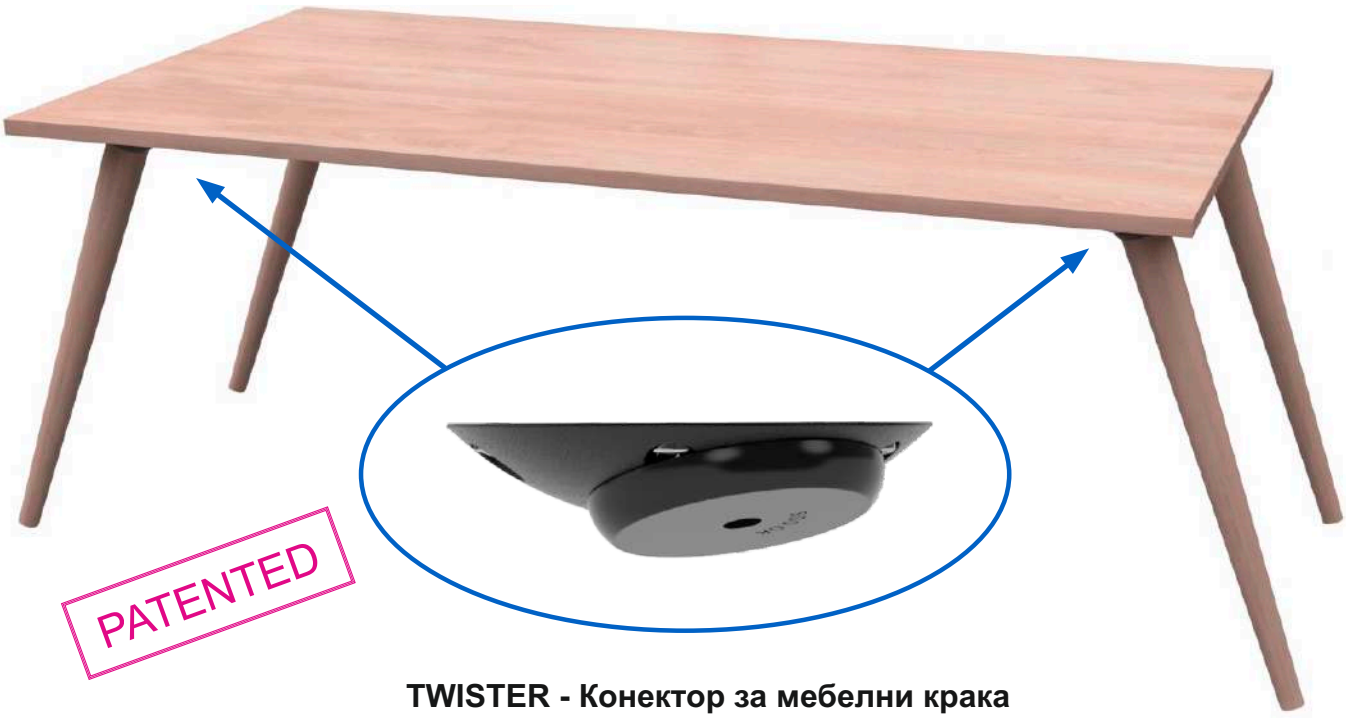

TWISTER - Конектор за мебелни крака

Конекторът за крака "Twister" е предназначен за поставяне на крака на всяко място с реглаж от 0 до 20 градуса, просто завъртате крака плътно върху плочата на съединителя.
Може да се използва на маси, шкафове, легла, дивани и др. - където е нужен крак.
"Twister" дава възможност за промяна на дизайна на мебелите.
Освен това, при неравни подове може да се използва и като регулатор на височината.
Регулируем до 40 мм при смяна на ъгъла от 0 до 20 градуса. "Twister" е проектиран за максимален диаметър на крака 50 мм и болт M8.
Кръглата плъзгаща се плоча и тяло са изработени от черен армиран ABS.
Вътрешната част е изработена от стомана.

Датски дизайн от SISO & Jesper Møller Hansen.

Монтаж на дървен плот

(Крак: от клиента)

Монтаж на стъклен плот
с алуминиев диск & UV-лепило

(Крак: от клиента)

Обявените цени са с ДДС

KSH Hadzhidimitrov
КСХ-Хаджидимитров ЕООД София, кв.Враждебна, ул. 3-та, 4 тел.: 02/ 943 45 34 www.obkov.com /e-mail: office@obkov.com

SISO DENMARK

Монтаж на дървен плот

Материал: Подсилен ABS & стомана

Габаритен размер: Ø 106,5 x 27 мм

Отвор на болт: Ø 5,5 мм

Код: 06.11.100-0

Цена: 23,11 лв с ДДС

Винтове и болтове се поръчват отделно.

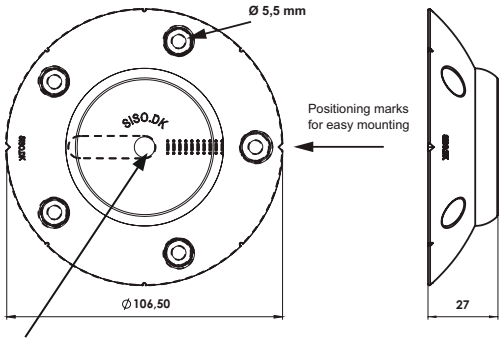

M8 thread

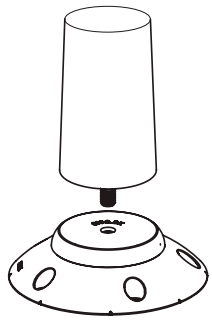

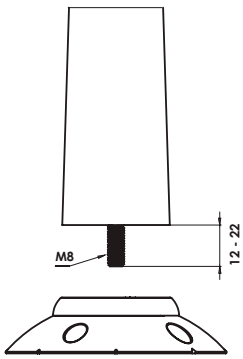

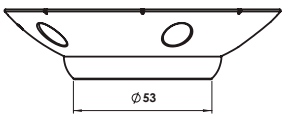

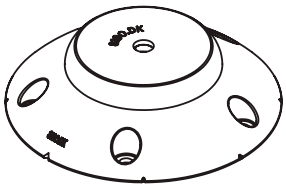

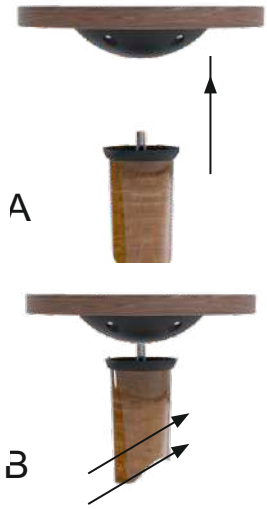

Монтаж на стъклен плот с алуминиев quick & UV-лепило

Материал: Алуминий

Размер: Ø 108 x 10 мм

Код: 06.11.121-0

Цена: 28,51 лв с ДДС

Болтовете и Twister конектора се поръчват отделно.

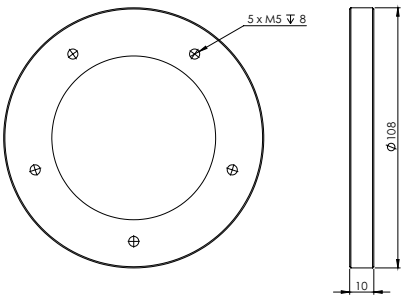

Обявените цени са с ДДС

KSH Hadzhidimitrov
КСХ-Хаджидимитров ЕООД София, кв.Враждебна, ул. 3-та, 4 тел.: 02/ 943 45 34 www.obkov.com /e-mail: office@obkov.com

SISO DENMARK

“TWIST ‘N TURN” - конектор за мебелни крака

“TWIST ‘N TURN”

Идеален за маси, шкафове, легла, дивани, маси за кафе и др.

Особености: Реглаж на 5 стъпки от 0 до 15 градуса

Материал: PA6 – подсилен със стъклени влакна

Размер: Ø 79,5 x 20 мм

Отвор болтове: Ø 6,2 мм

Код: 06.11.130-0
Цена: 21,60 лв с ДДС

Винтове и болтове се поръчват отделно.

0 degrees | 5,5 degrees | 10,5 degrees | 13,5 degrees | 15 degrees

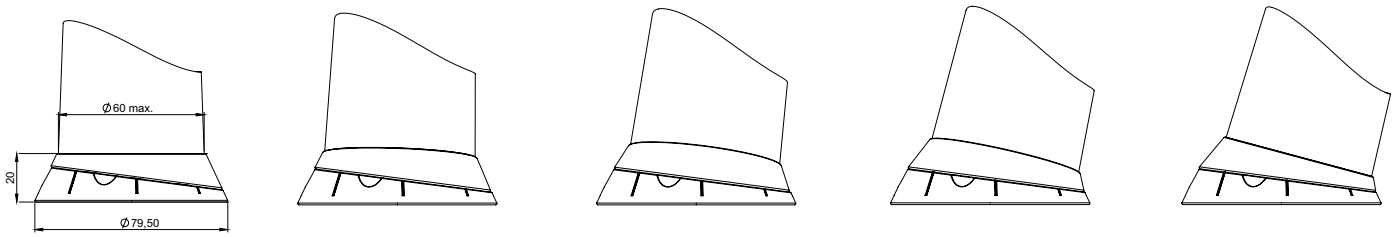

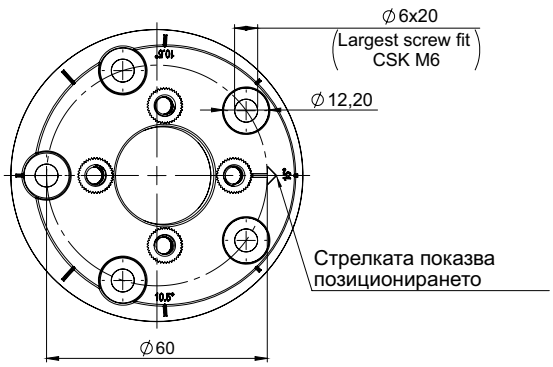

PATENTED

Представените 4 винта са включени. Използва се за задаване на желания ъгъл на рамото преди да инсталирате крака

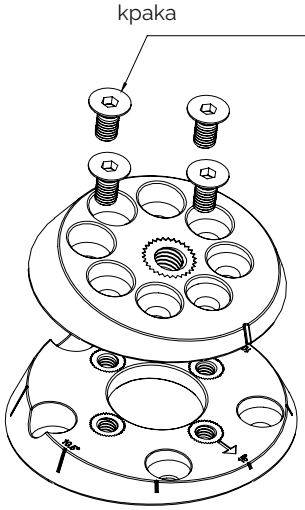

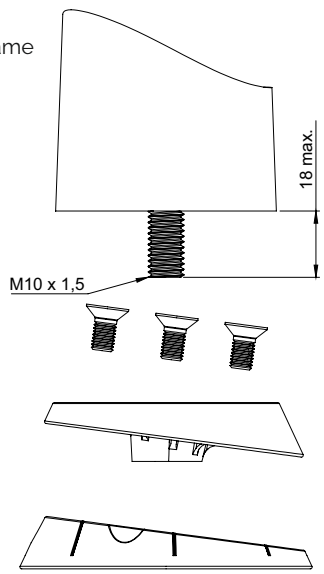

Обявените цени са с ДДС

KSH Hadzhidimitrov
КСХ-Хаджидимитров ЕООД София, кв.Враждебна, ул. 3-та, 4 тел.: 02/ 943 45 34 www.obkov.com /e-mail: office@obkov.com

SISO DENMARK

Мултифункционален конектор “Curly”

PATENTED

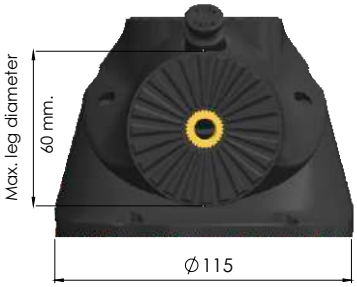

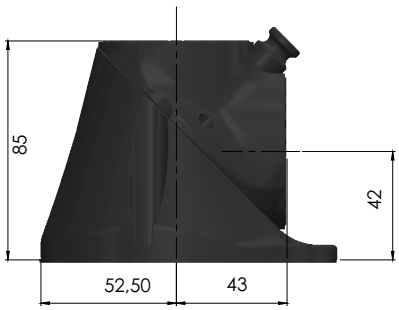

M10 x 1,5 mm. thread
(Max. inserted thread length 20 mm.)

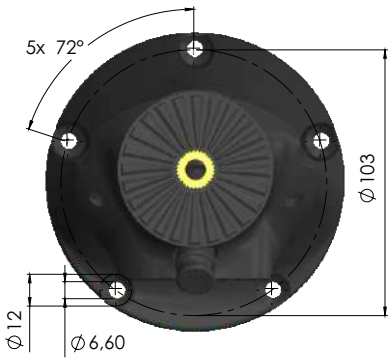

Activation push button

Материал: черен PC/ABS

Размер: Ø 115 x 85 мм

Макс.диаметър на крака: Ø 60 мм/F/M10 болт

Код: 06.11.050-0

Цена: 36,30 лв с ДДС

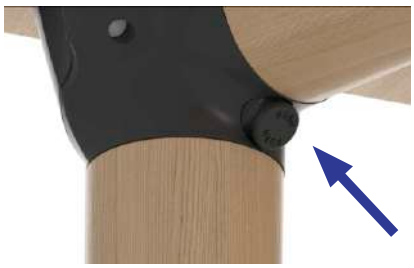

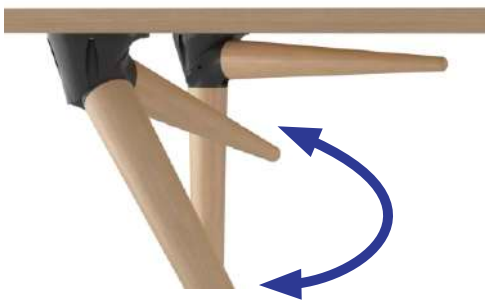

Обявените цени са с ДДС

KSH Hadzhidimitrov
КСХ-Хаджидимитров ЕООД София, кв.Враждебна, ул. 3-та, 4 тел.: 02/ 943 45 34 www.obkov.com /e-mail: office@obkov.com

SISO DENMARK

Стънка-пана за конектор “Curly”

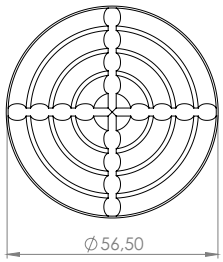

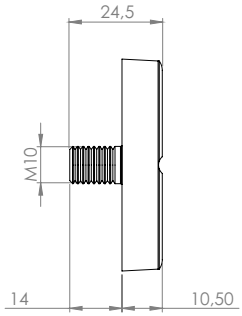

Материал:	черен EPDM
Размер:	Ø 56 x 10,5 мм
Резба:	M10 x 14 мм

Код: 06.11.055-0
Цена: 4,86 лв с ДДС

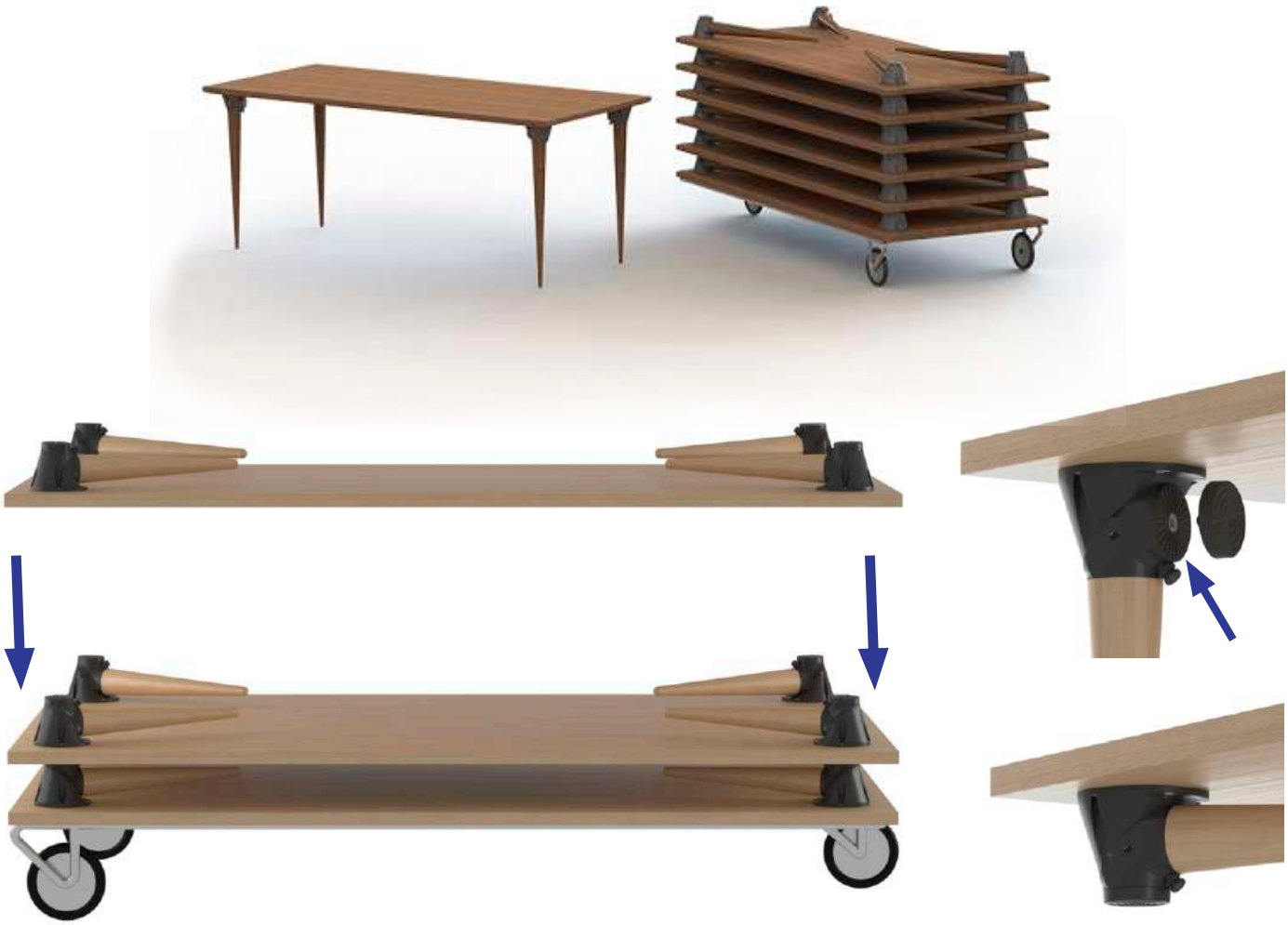

Обявените цени са с ДДС

КСХ-Хаджидимитров ЕООД София, кв.Враждебна, ул. 3-та, 4 тел.: 02/ 943 45 34 www.obkov.com /e-mail: office@obkov.com

Болт двойна резба за крак за маса

Материал: стомана
Финиш: Yellow Zinc or Bright Zinc

Размер	Каталожен No.:	Цена: лв/бр с ДДС
M6 x 50 мм	**#** 12.13.006-0	**- 0,19**
M8 x 60 мм	**#** 12.13.027	**- 0,13**
M8 x 80 мм	# 12.13.035-0	**- 0,26**
M10 x 60 мм	# 12.13.161-4	**- 0,42**
M10 x 80 мм	# 12.13.180-0	**- 0,55**
M10 x 100 мм	# 12.13.200-1	**- 0,67**

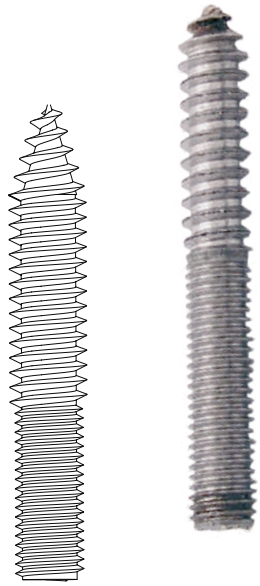

TOOL FOR INSERTING HANGERBOLTS

Size	Item No.:
M6	# 12.13.100
M8	# 12.13.105
M10	# 12.13.115

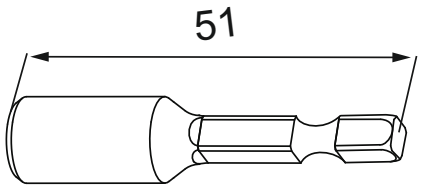

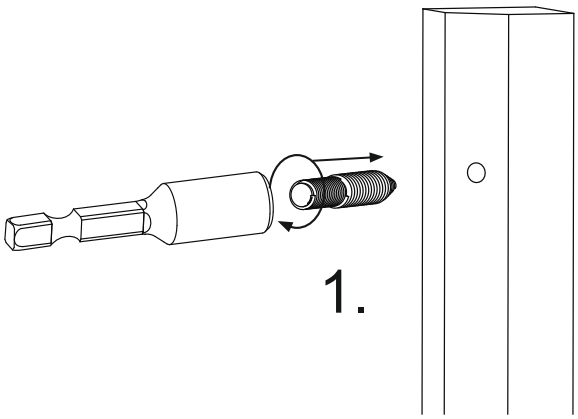

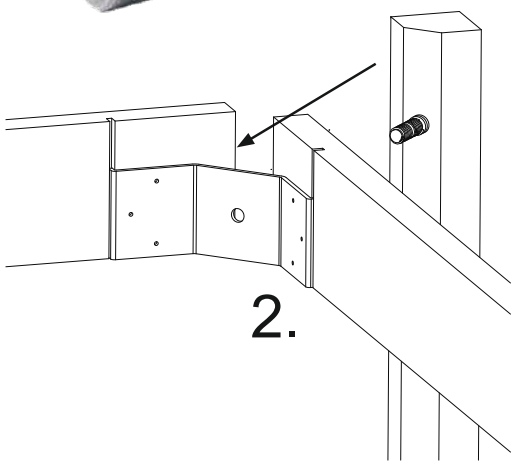

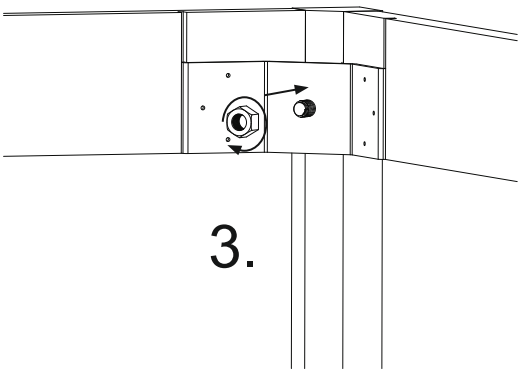

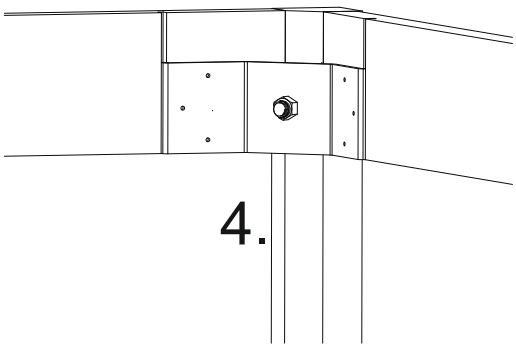

Обявените цени са с ДДС

KSH Hadzhidimitrov
КСХ-Хаджидимитров ЕООД София, кв.Враждебна, ул. 3-та, 4 тел.: 02/ 943 45 34 www.obkov.com /e-mail: office@obkov.com

SISO DENMARK

ПАНТИ

ПАНТА ТИП ШЕВНА МАШИНА

Material: Brass
Screw Holes: Ø 4.0 мм

Sizes	Finish	Item. No	
30 x 72 x 2.0 мм	Brass Sanded	# 15.11.350	- 12,11 лв
30 x 72 x 2.0 мм	SS-Look	# 15.11.355	- 8,90 лв
30 x 72 x 2.0 мм	Bronzed	# 15.11.370	
30 x 80 x 2.0 мм	Brass Sanded	# 15.11.310	

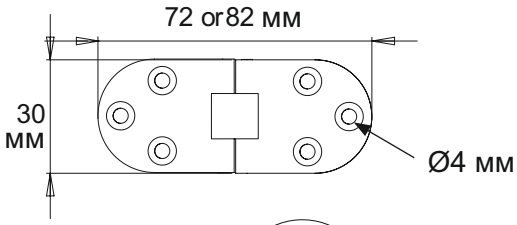

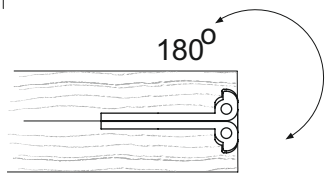

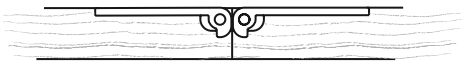

BRASS CYLINDER HINGE w/ SS PIN & SCREWS

Material: Body and Linkage: Brass
Pin and Screws: Stainless Steel (SS)
Finish: Brass Natural

Sizes	Item No	A*	B*	
Ø10 мм	# 15.07.345	11,0 мм	2,0 мм	- 6,12 лв
Ø12 мм	# 15.07.346	13,5 мм	2,2 мм	- 8,04 лв
Ø14 мм	# 15.07.347	15,5 мм	3,0 мм	- 5,54 лв
Ø16 мм	# 15.07.348	16,5 мм	3,0 мм	
Ø18 мм	# 15.07.349	17,5 мм	3,0 мм	
Ø24 мм	# 15.07.350	25,0 мм	4,5 мм	- 21,82 лв

* See illustration A and B for measurement

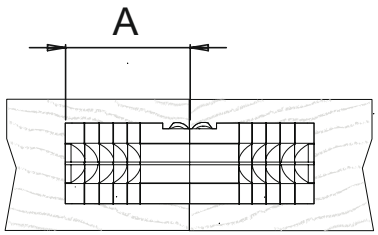

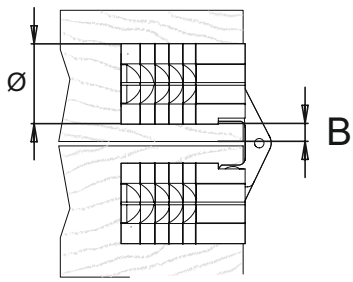

Обявените цени са с ДДС

KSH Hadzhidimitrov
КСХ-Хаджидимитров ЕООД София, кв.Враждебна, ул. 3-та, 4 тел.: 02/ 943 45 34 www.obkov.com /e-mail: office@obkov.com

SISO DENMARK

VICI HINGE - ZAMAK w/ STEEL LINKAGE - 180°

Material Body: Zamak
Linkage: Steel
Finish: Yellow Zinc Plated (YZP)
Size: 44 x 12,5 мм
Screw Hole: Ø4 мм - с/с 32 мм
Item No.: # 15.07.115 - 0, Цена: 5,11 лв/бр с ДДС

Other sizes and finishes on request

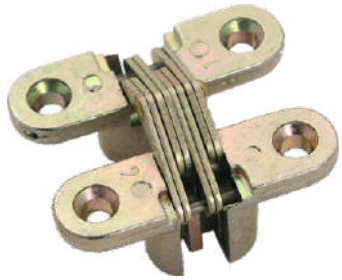

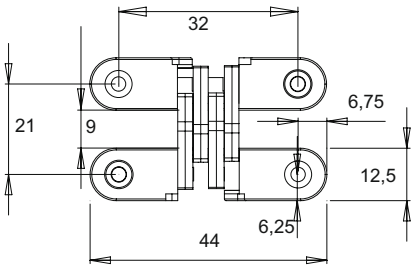

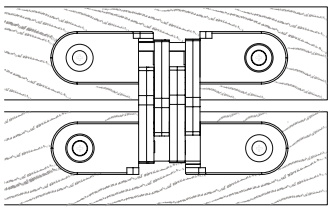

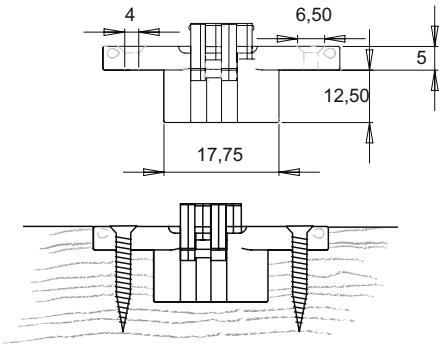

VICI HINGE - ZAMAK w/ SS LINKAGE - 180°

Material Body: Zamak
Linkage: Stainless Steel (SS)
Finish: Body: Stainless Steel look- Brushed
Linkage: Plain
Incl. 4 CSK chip board screws

*All messurements in mm

A	B*	C*	D*	E*	F	G	H*	I	J	K	Item No.	Цена в лв с ДДС
45 мм	13	20,5	31,6	8	6,7	18,8	12	5	6,6	4	15.07.120-0	12,16 лв/бр
60 мм	13	21,5	47,2	9	6,5	32	12	6	7,7	5	15.07.121-0	14,90 лв/бр
70 мм	16	26,5	54	10,5	8	34	15,5	7	8	5	15.07.122-0	18,46 лв/бр
95 мм	19	32	75	13	10	52	17	10	10	6	15.07.123	

*** tolerance ± 0,3**

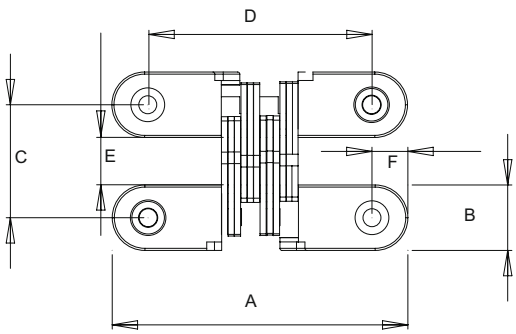

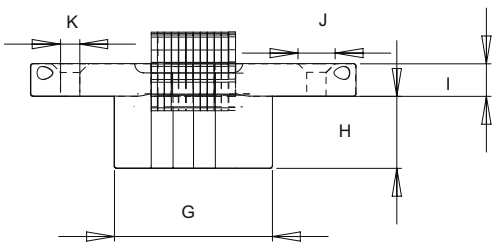

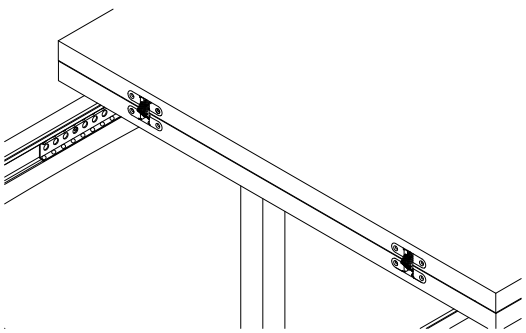

Обявените цени са с ДДС

KSH Hadzhidimitrov
КСХ-Хаджидимитров ЕООД София, кв.Враждебна, ул. 3-та, 4 тел.: 02/ 943 45 34 www.obkov.com /e-mail: office@obkov.com

SISO DENMARK

HINGES

OVAL HINGE "NYLON" W/STEEL LINKAGE

Material:	Body:	Nylon, Brown
	Linkage:	Steel
	Finish:	Yellow Zinc Plated (YZP)
	Size:	12 x 31 x 16 мм
	Screw Hole:	Ø5 мм
	Item No.:	# 15.07.160-0 - 7,02 лв/бр

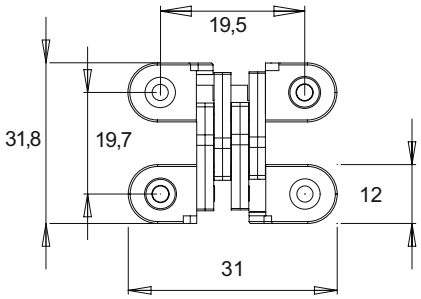

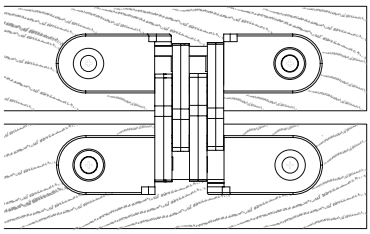

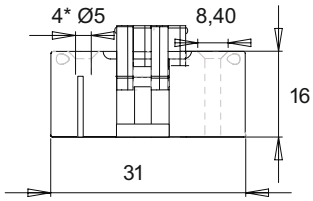

ELU TABLE HINGE 180°

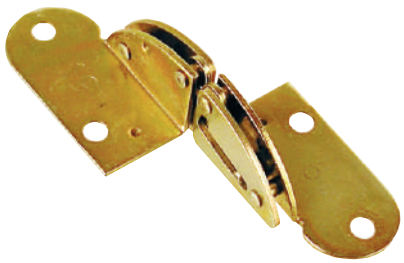

Material: Steel, Yellow Zinc Plated (YZP)
Over all Size: 85 мм x 46 мм

Panel Size X	Item No.	Цена в лв с ДДС
16 мм	# 15.80.110-2	4,32 лв/бр
18 мм	# 15.80.120-1	5,24 лв/бр
22 мм	# 15 80.140	
25 мм	# 15.80.155	
30 мм	# 15.80.170	

Spacer For Panel Thickness Reduction = SFPTR*

SFPTR*	Item No.	SFPTR*	Item No.
1 мм	# 15.80.000	2 мм	# 15.80.001

The Spacer gives you the possibility to operate with only one hinge size even though you use different panel thicknesses in your production.

Example given: Take a Hinge for 18 mm panel thickneses and add a 2 mm spacer. Now you can use the hinge for 16 mm panel thickness.

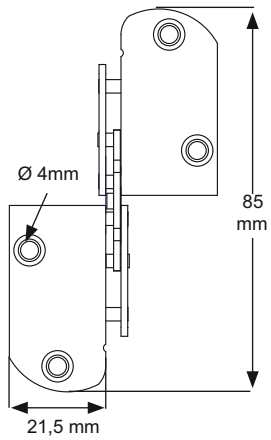

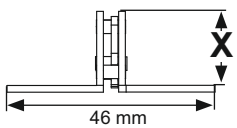

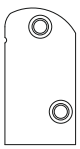
X-tra Spacer

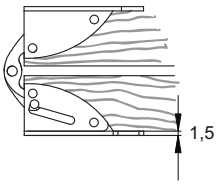

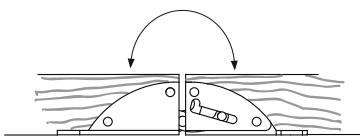

Обявените цени са с ДДС

KSH Hadzhidimitrov
КСХ-Хаджидимитров ЕООД София, кв.Враждебна, ул. 3-та, 4 тел.: 02/ 943 45 34 www.obkov.com /e-mail: office@obkov.com

SISO DENMARK

HINGES

TABLE FLAP HINGE
- f/ 22 mm PANEL - 180°

Material:
Body: Nylon
Linkage: Zamak

Bore Size: Ø35 мм and Ø25 мм
Hole Depth: 19 мм

Finish

Body:	Linkage:	Item No.
Beige	Yellow Zinc	# 15.80.200
Black	Black Zinc	# 15.80.201

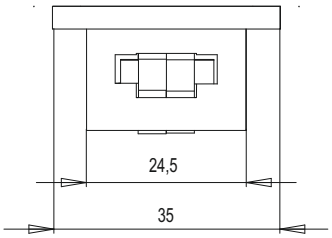

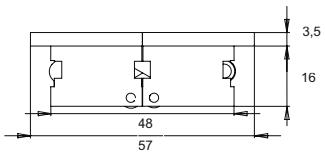

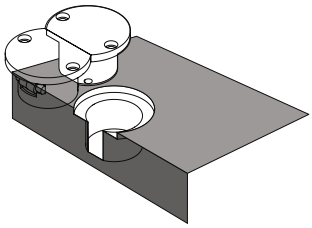

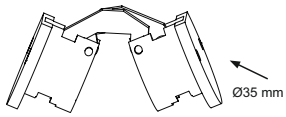

TABLE FLAP HINGE "ZAMAK"

Material:	Body:	Zamak, Yellow Zinc Plated
	Linkage:	Steel, Yellow Zinc Plated
Over all size:	108 x 40 x 3 мм	
Panel size:	20 мм	# 15.80.175
Panel size:	27 мм	# 15.80.180

Spacer For Panel Thickness Reduction

1 mm Steel, Yellow Zinc Plated # 15.80.185

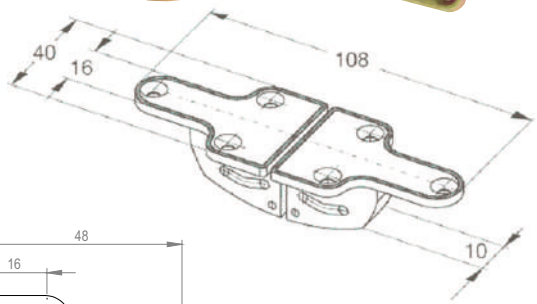

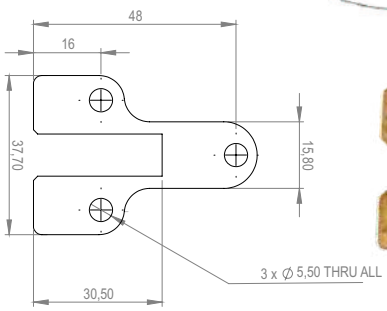

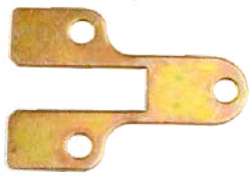

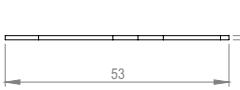

LIFT OFF HINGE
- w/ STOP FOR TABLE LEAVES

Material: Steel, 3 мм
Finish: Yellow Zinc Plated
Screw hole: Ø4,5 мм
Angle: 90 Degree
Item No.: # 24.09.040-0 - 1,94 лв/бр

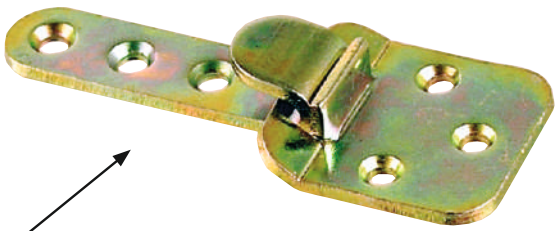

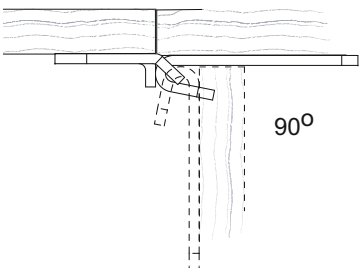

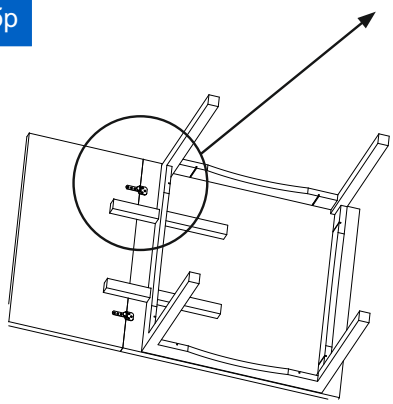

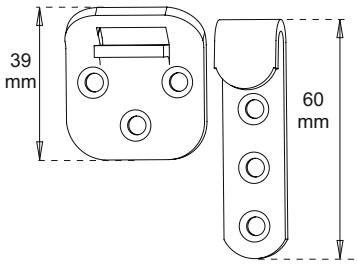

Обявените цени са с ДДС

KSH Hadzhidimitrov
КСХ-Хаджидимитров ЕООД София, кв.Враждебна, ул. 3-та, 4 тел.: 02/ 943 45 34 www.obkov.com /e-mail: office@obkov.com

SISO DENMARK

HINGES

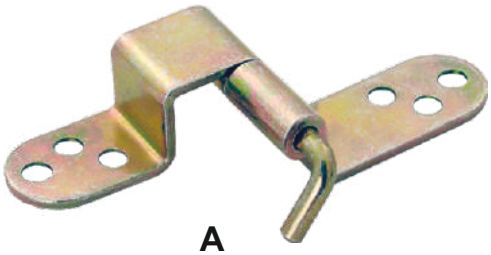

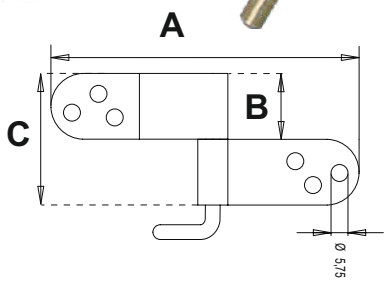

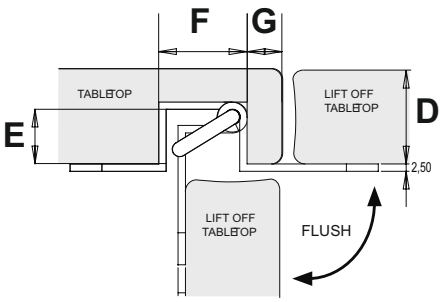

FLUSH LEAF TABLE HINGE

Material: Steel, 2,5 мм
Finish: Yellow Zinc Plated (YZP)
Screw hole: ø 5 мм

A	B	C	D	Item No.
100 мм	22 мм	44 мм	25-28 мм	# 24.09.080
100 мм	25 мм	50 мм	29-32 мм	# 24.09.090
110 мм	30 мм	60 мм	33-36 мм	# 24.09.100
110 мм	35 мм	70 мм	37-40 мм	# 24.09.110

E	F	G	Item No.
19 мм	25 мм	0,5 x D - 5 мм	# 24.09.080
21 мм	25 мм	0,5 x D - 5 мм	# 24.09.090
23 мм	30 мм	0,5 x D - 5 мм	# 24.09.100
25 мм	30 мм	0,5 x D - 5 мм	# 24.09.110

- 16,04 лв/бр

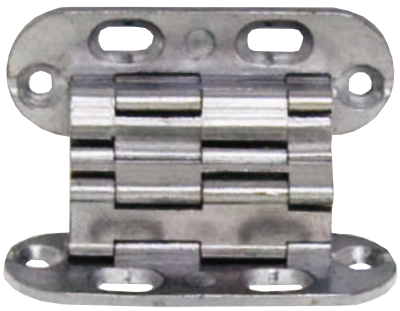

SEPA HINGE 180°

Material: Zamak

Panel thickness: Min. 26 мм

Size: 52 x 18 x 2 мм

Item No. # 15.04.076-0 - 5,29 лв/бр

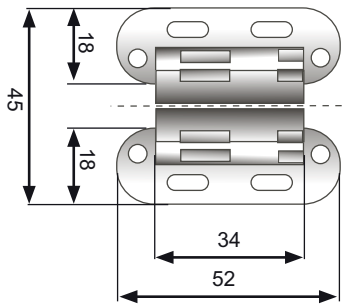

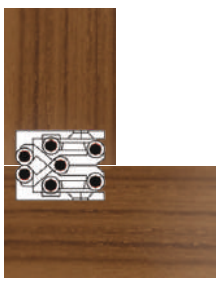

Overlay door

Inset door

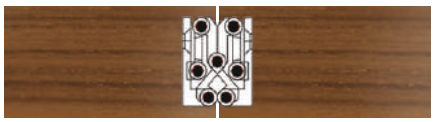

Table leaves

Обявените цени са с ДДС

KSH Hadzhidimitrov
КСХ-Хаджидимитров ЕООД София, кв.Враждебна, ул. 3-та, 4 тел.: 02/ 943 45 34 www.obkov.com /e-mail: office@obkov.com

SISO DENMARK

TABLE CONNECTOR & CATCHES

TABLE CATCH “SPRING”

Material:	Steel, Yellow Zinc Plated
Ocerall size:	44 x 16 x 1
Screw hole:	Ø4
Item No:	# 24.03.042-0 1,62лв/к-т

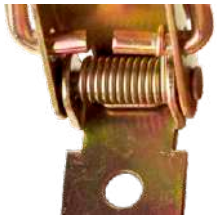

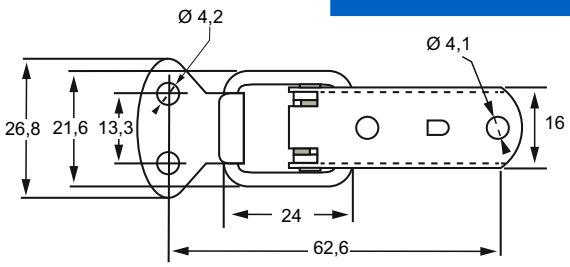

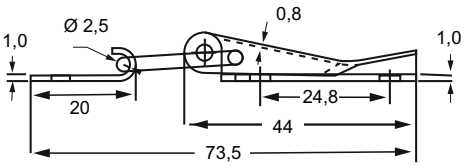

TABLE CATCH “MINI”

Material:	Steel, Yellow Zinc Plated
Ocerall size:	54 x 40 x 1 мм
Screw hole:	Ø4
Item No:	# 24.03.041 - 1,22 лв/к-т

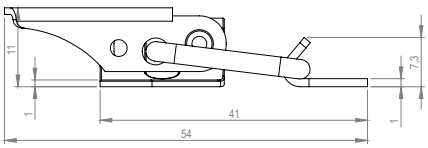

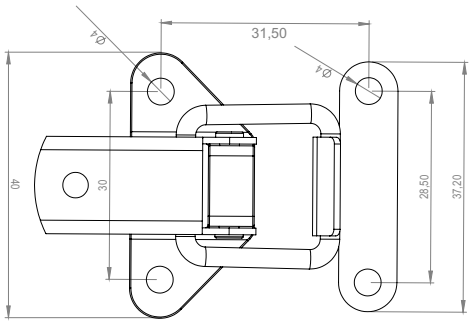

LINKIT - THE DESK TOP CONNECTOR

Material:	Zamak
Finish:	Anthracite (Dark Grey)
Size:	75 x 120 мм - c/c 32 & 64 мм
Screw hole:	Ø4,5 мм with 6 мм horizontal adjustment
Item No:	# 24.03.090

Design registered in:
USA, UK, Germany, Australia and New Zealand

Fixation:

Screw-in Bushing D-613 Item No.: # 12.10.191 - 0,17 лв/бр

Raised Dome Head Screw - PZD Item No.:
12.06.830 - 0,36 лв/бр

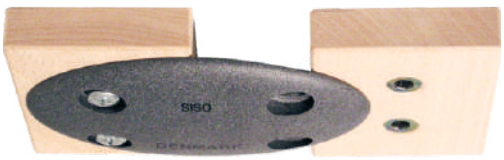

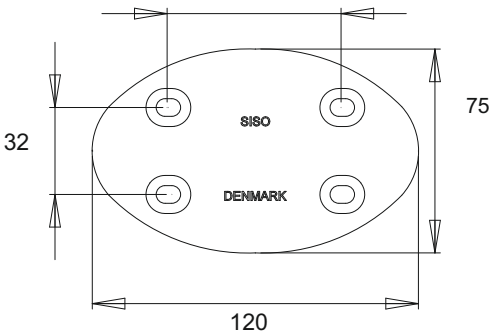

Обявените цени са с ДДС

KSH Hadzhidimitrov
КСХ-Хаджидимитров ЕООД София, кв.Враждебна, ул. 3-та, 4 тел.: 02/ 943 45 34 www.obkov.com /e-mail: office@obkov.com

SISO DENMARK

SPANNERS & LAZY SUSAN

CIRCULAR TABLE SPANNER

Material:	Zamak, 1,5 мм	
Screw hole:	Ø4 мм	
Diameter:	Ø60 мм	
Item No.:	Brass Plated	# 24.03.070-1 - 6,83 лв/бр
Item No.:	Nickel Plated	# 24.03.071-0 - 6,73 лв/бр

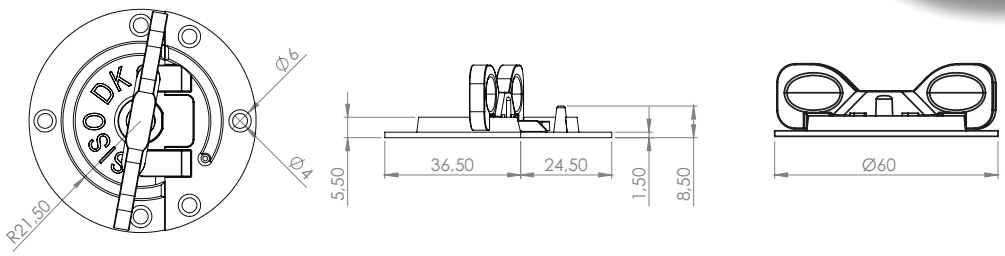

CIRCULAR TABLE SPANNER, 2003

Material:	Steel, 1,6 мм	
Screw hole:	Ø3,9 мм	
Diameter:	Ø47 мм	
Item No.:	Brass Polished	# 24.03.025

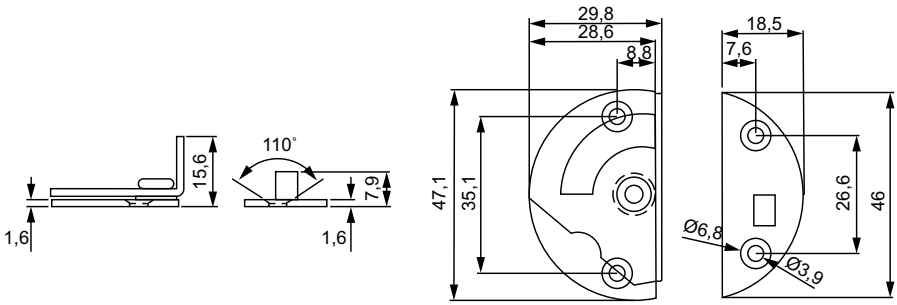

LAZY SUSAN ALUMINIUM TURNTABLE

Material:	Ring: 1st grade aluminium, Die Cast Balls: High grade stainless steel (grade 200)
Application:	360 Degree easy swivelling, apply to any kind of dining table, TV-stand, computer tables etc. Also perfect for outdoor use when using stainless steel ball bearings.

			Load	Top		Bottom		
Sizes		Item. No.:	Capacity	Out	In	Out	In	
Outer diameter	Inner diameter			White rubber Ø10 x 3,3 мм	Ø5,5 мм CSK Holes	Ø5,5 мм CSK Holes	White rubber Ø10 x 3,3 мм	Цени в лв с ДДС
Ø304 x 12 мм	Ø247 мм	# 16.15.371	50-70 кг	6	4	4	6	71,02 лв
Ø401 x 12 мм	Ø338 мм	# 16.15.382	80-100 кг	6	4	4	6	68,84 лв
Ø600 x 12 мм	Ø524 мм	# 16.15.395	170-190 кг	8	4	4	8	144,17 лв

Обявените цени са с ДДС

KSH Hadzhidimitrov
КСХ-Хаджидимитров ЕООД София, кв.Враждебна, ул. 3-та, 4 тел.: 02/ 943 45 34 www.obkov.com /e-mail: office@obkov.com

SISO DENMARK

TABLE SPANNER “TURTLE”

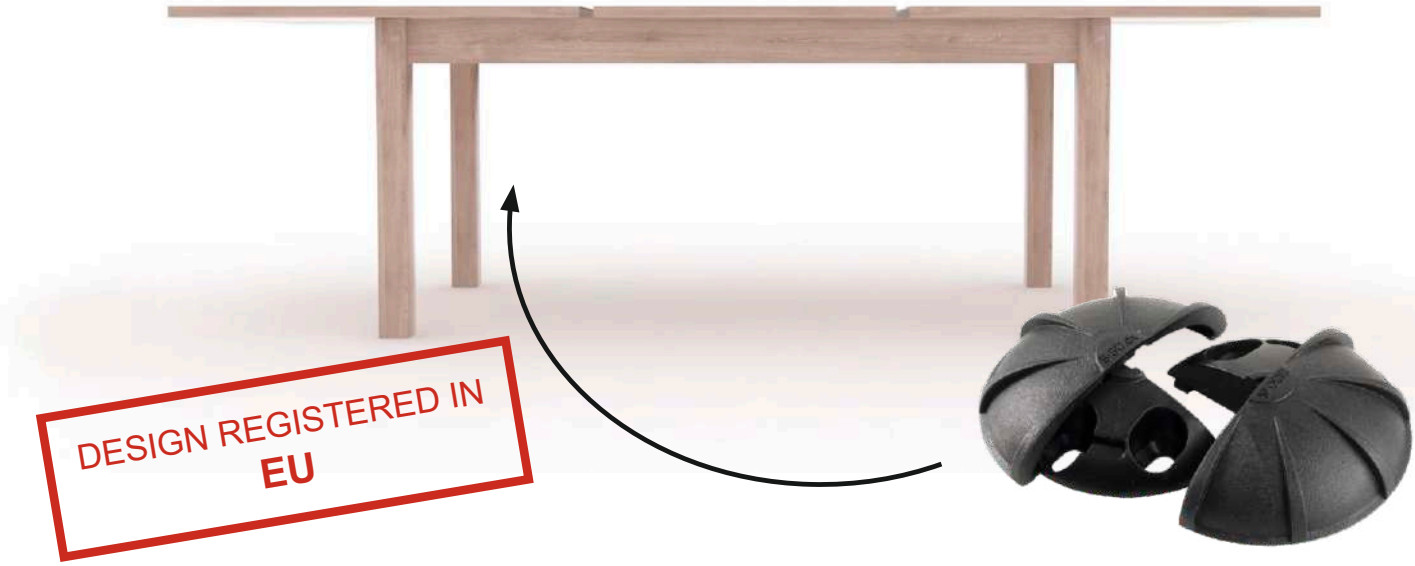

TABLE SPANNER ”TURTLE”

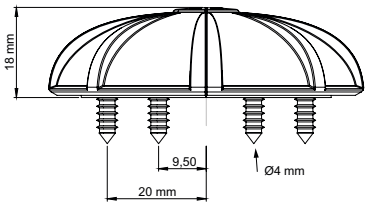

Ideal for connecting wooden tops or panels by simply turning the lids clockwise.

Material:	PA6 – GF
Size:	Ø62 x 18 мм
Screw holes:	Ø4 мм, counter sunk
Item No. Male + Female:	# 24.03.075 - 7,58 лв
Drilling Jig Plastic, white	# 24.03.078-5

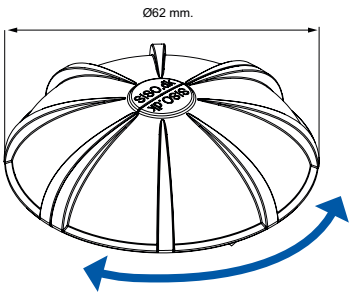

Notice:
The tension offered by the two wings when travelling secures table top levelling

Drilling Jig

Обявените цени са с ДДС

КСХ-Хаджидимитров ЕООД София, кв.Враждебна, ул. 3-та, 4 тел.: 02/ 943 45 34 www.obkov.com /e-mail: office@obkov.com

LOCATING PIN “SMAG”

Application:
Locating pin with integrated hold function. Ideal for connecting table tops, without using a classic table catch.

Material: Steel & plastic
Size: Ø8 x 36,30 мм
Finish: Yellow zinc plated & black

Item No. Female # 11.06.865
Male # 11.06.866

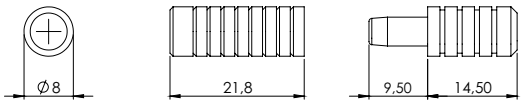

LOCATING PINS

Material: Zamak
Size: Ø8 x 21 мм
Finish: Yellow Zinc 2-3 Micron
Item No.: Male & Female # 11.06.870

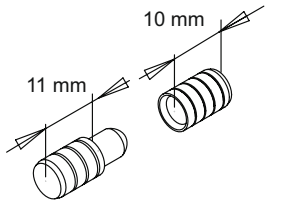

Material: Brass
Size: Ø8 x 21,5 мм
Finish: Natural
Item No.: Male # 11.06.855
Female # 11.06.856

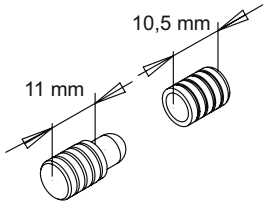

Material: Steel
Size: Ø8 x 22 мм
Finish: Yellow Zinc 12 Micron or Bright Zinc 3 Micron
Item No.: Male - BZP # 11.06.846
Female - BZP # 11.06.845
Male - YZP # 11.06.850 - 0,30 лв
Female - YZP # 11.06.849 - 0,13 лв

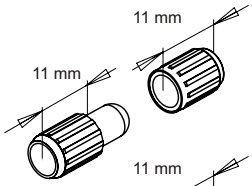

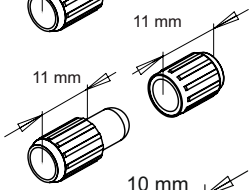

Material: Steel
Size: Ø8 x 22 мм
Finish: Yellow Zinc 12 Micron
Item No.: Male & Female # 11.06.851 - 0,62 лв

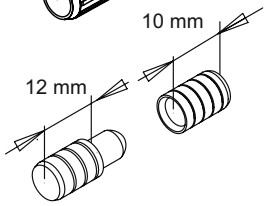

Material: Nylon
Size: Ø8 x 26 мм
Finish: Brown
Item No.: Male # 11.06.890
Female # 11.06.891

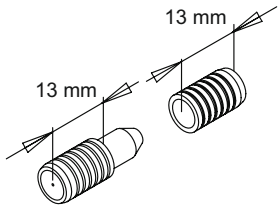

Material: Brass
Size: Ø10 x 25 мм
Finish: Natural
Item No.: Male # 11.06.857
Female # 11.06.858

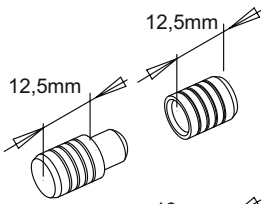

Material: Steel
Size: Ø10 x 26,2 мм
Finish: Yellow Zinc 2-3 Micron
Item No.: Male & Female # 11.06.854 - 0,31 лв

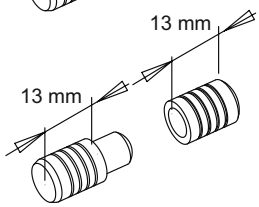

Обявените цени са с ДДС

KSH Hadzhidimitrov
КСХ-Хаджидимитров ЕООД София, кв.Враждебна, ул. 3-та, 4 тел.: 02/ 943 45 34 www.obkov.com /e-mail: office@obkov.com

SISO DENMARK

CLICK CATCH INFO

Click Catch Innovative patented solution for connecting table and additional table leaves!

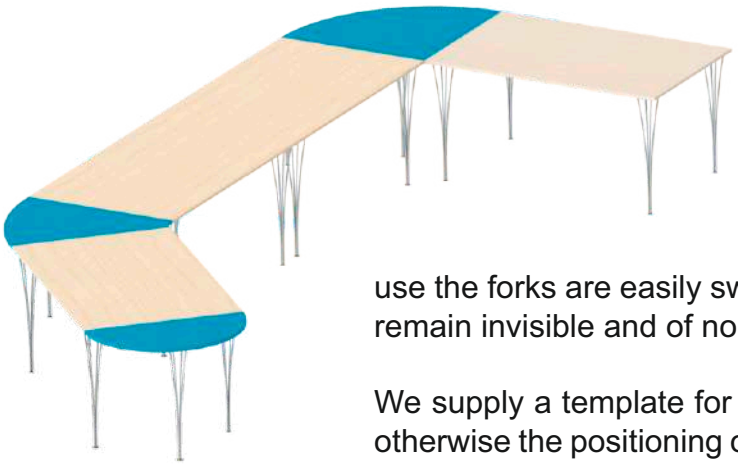

The connector consists of a male and female part – a revolving fork and a U-bracket.

Normally two sets of **CLICK CATCH** are mounted under separate table tops to connect a pair of tables by wedging the forks into the U-brackets. When not in use the forks are easily swivelled back under the table top, where they remain invisible and of no obstruction to knees!

We supply a template for the correct location of fastening screws, but otherwise the positioning of the hardware is determined by the furniture manufacturer.

The hardware is manufactured from 3 mm har steel plate, bright zinc or yellow zinc plated. You can furthermore choose between 2
different lengths.

The standard model which is 153 mm long and a longer and even stronger model “XL” which is 201 mm.

The “XL”-model is especially popular for tables with
chamfered plates.

We are also prepared to supply extra female parts of the **CLICK CATCH** in case clients want to offer their desks with more than one attachment position.

Originally the **CLICK CATCH** was created for connecting tables, but also modular chairs can be joined into sofas - and single beds into double beds - simply by applying the **CLICK CATCH** !

CLICK CATCH

Material: 3mm Steel plate
Finish: Bright Zinc or Yellow Zinc Plated

CLICK CATCH standard version

Bright Zinc Plated:	# 24.03.140 - 16,58 лв
Yellow Zinc Plated:	# 24.03.141 - 15,36 лв

Female part only

Bright Zinc Plated:	# 24.03.130
Yellow Zinc Plated:	# 24.03.131

Patents: US 5,947,628
DK 171823
UK 2314881
DE 19681404
EP patent

Обявените цени са с ДДС

KSH Hadzhidimitrov
КСХ-Хаджидимитров ЕООД София, кв.Враждебна, ул. 3-та, 4 тел.: 02/ 943 45 34 www.obkov.com /e-mail: office@obkov.com

SISO DENMARK

CLICK CATCH

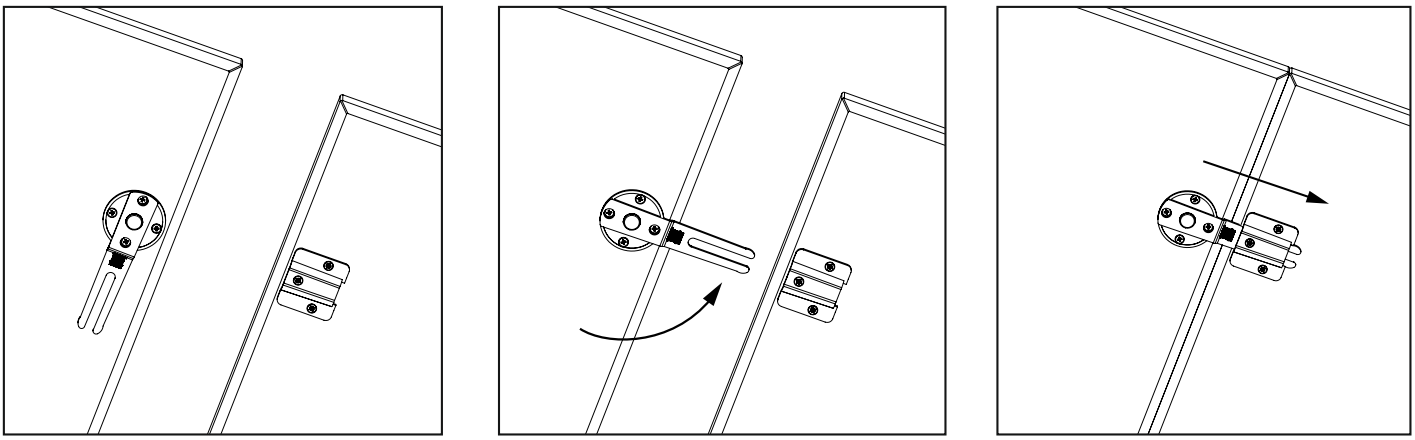

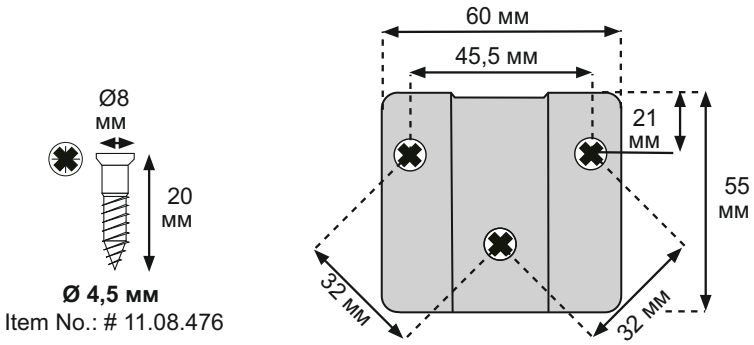

Ø 4,5 мм
Item No.: # 11.08.476

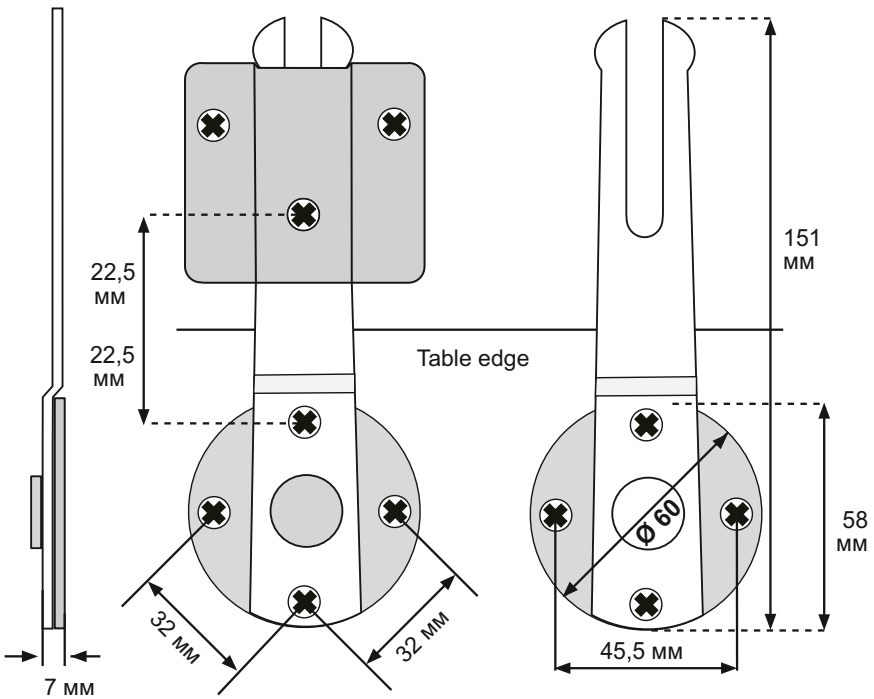

KSH Hadzhidimitrov
КСХ-Хаджидимитров ЕООД София, кв.Враждебна, ул. 3-та, 4 тел.: 02/ 943 45 34 www.obkov.com /e-mail: office@obkov.com

CLICK CATCH »XL«

SISO DENMARK

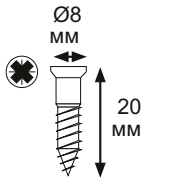

Ø 4,5 мм
Item No.: # 11.08.476

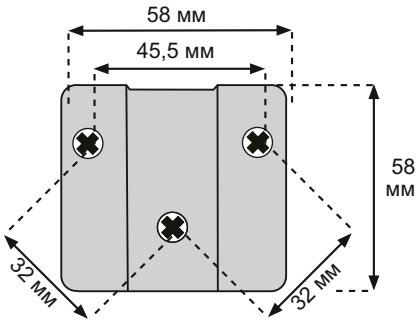

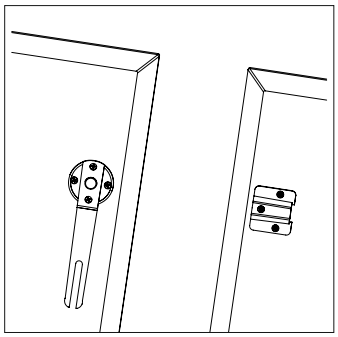

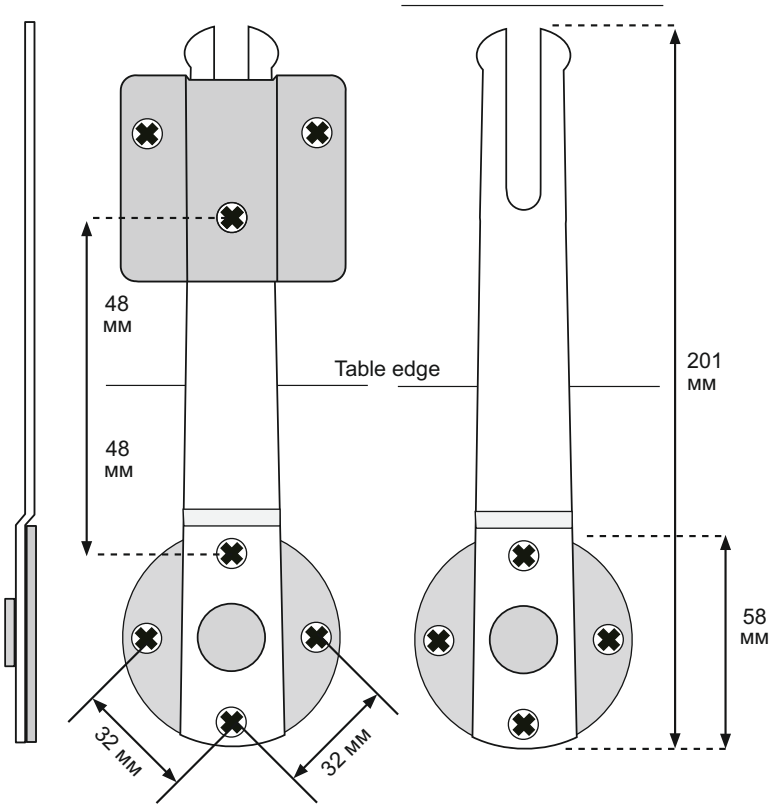

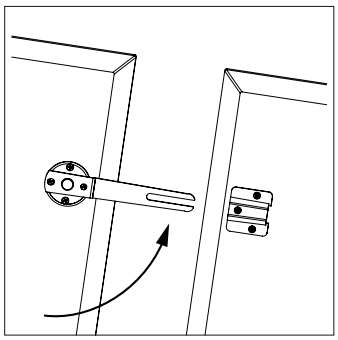

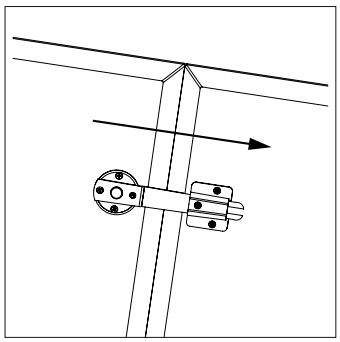

CLICK CATCH »XL«

Ideal for Tables with chamfered Plates

Material: 3 mm steel plate
Finish: Bright Zinc

Patents: US 5,947,628 DK 171823
UK 2314881 DE 19681404
EP patent

Design: Jesper Møller Hansen

CLICK CATCH »XL« - version

Bright Zinc Plated: # 24.03.145-0 - 20,87 лв

Female part only

Bright Zinc Plated: # 24.03.130

Обявените цени са с ДДС

KSH Hadzhidimitrov
КСХ-Хаджидимитров ЕООД София, кв.Враждебна, ул. 3-та, 4 тел.: 02/ 943 45 34 www.obkov.com /e-mail: office@obkov.com

SISO DENMARK

CLICK CATCH 90 DEGREE

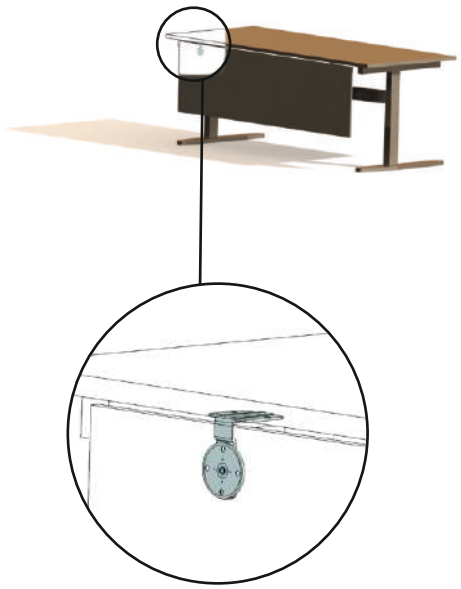

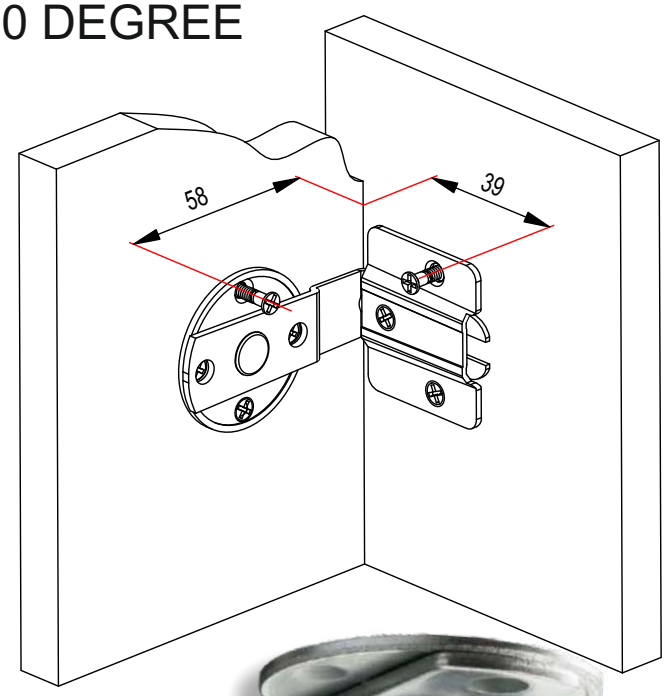

CLICK CATCH 90 DEGREE

Material:	3 мм Steel plate
Finish:	Bright zinc plated
Item No.:	24.03.147 - 12,44 лв

PATENTS

US	5,947,628
DK	171823
UK	2314881
DE	19681404
EP	PATENT

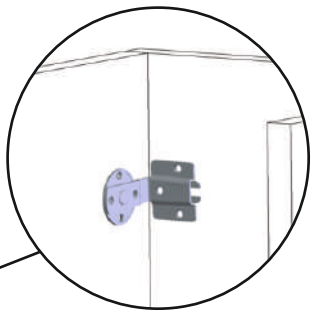

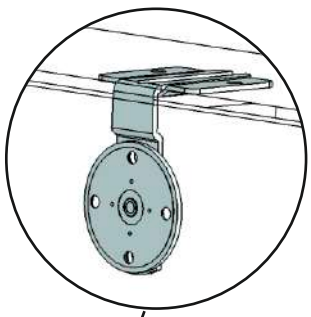

Обявените цени са с ДДС

KSH Hadzhidimitrov
КСХ-Хаджидимитров ЕООД София, кв.Враждебна, ул. 3-та, 4 тел.: 02/ 943 45 34 www.obkov.com /e-mail: office@obkov.com

SISO DENMARK

SURF

BREAKING THE TRADITIONS

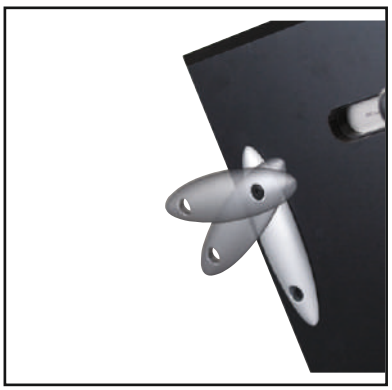

SURF

the new patented solution for connecting tables

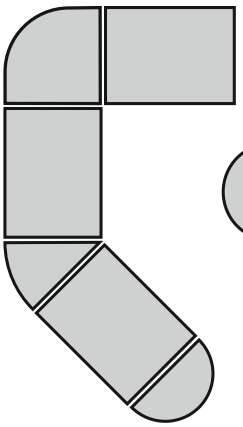

The **SURF** table connector is the latest development of our table connector CLICK CATCH.

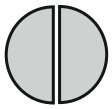

With the **SURF** we combine design with improved functionality. Not only does the **SURF** connect and hold the table leaves like the CLICK CATCH - it also pulls the table leaves together.

The **SURF** is mounted under the table top to connect tables by sliding the ellipse into the female part. When connected, you lock and tighten the **SURF** by closing the black plastic locking cap.

When not in use the ellipse is easily swivelled back under the table top, where it remains invisible and of no obstruction to knees! The female part, when not in use, works like a spacer for safe stacking of additional table leaves.

Danish design by SISO & Jesper Møller Hansen

1 set consists of a male and a female part made of zamak. Fixation by means of 4 wood screws, a zamak screw-in bushing and a fifteen screw.

1 Male + 1 female - Alu finish	# 24.03.100 - 30,41 лв
Female part only - Alu finish	# 24.03.102
Wood screw Ø4 x 16 мм, BZP	# 15.04.400
Fifteen screw M6 x 25 мм, black	# 12.00.903
Screw-in bushing E-620, zamak M6 x 20 мм, YZP	# 12.10.223 - 0,26 лв

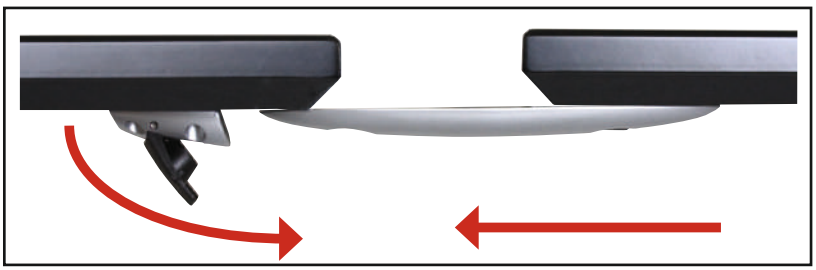

Обявените цени са с ДДС

KSH Hadzhidimitrov
КСХ-Хаджидимитров ЕООД София, кв.Враждебна, ул. 3-та, 4 тел.: 02/ 943 45 34 www.obkov.com /e-mail: office@obkov.com

SISO DENMARK

SURF - THE TABLE CONNECTOR

PATENTED

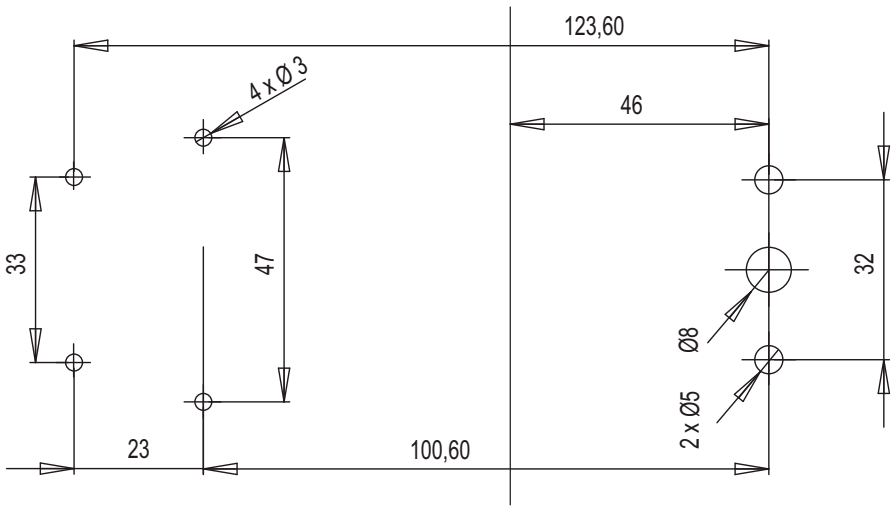

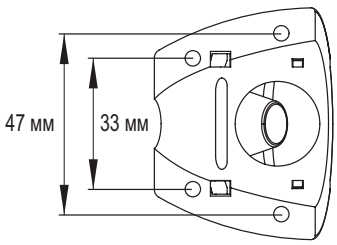

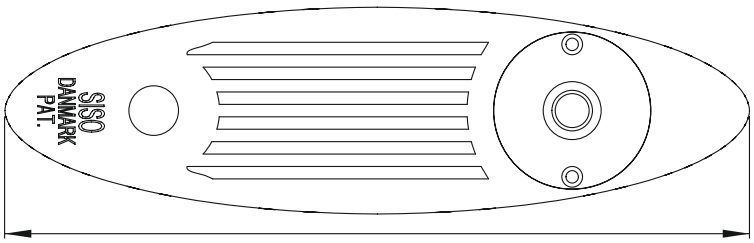

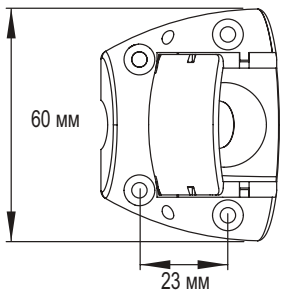

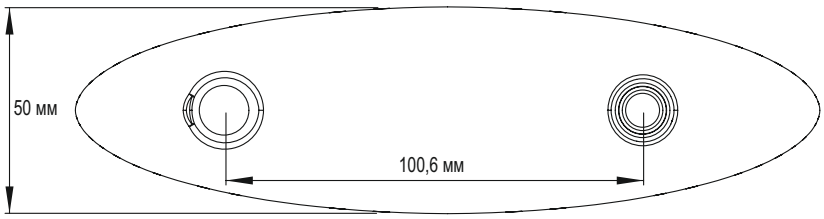

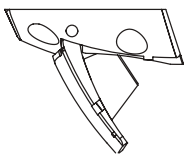

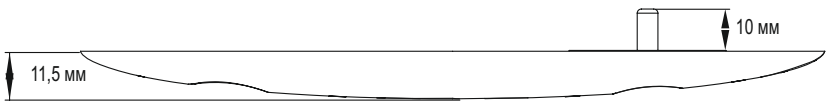

KSH Hadzhidimitrov
КСХ-Хаджидимитров ЕООД София, кв.Враждебна, ул. 3-та, 4 тел.: 02/ 943 45 34 www.obkov.com /e-mail: office@obkov.com

SISO DENMARK

SURF PA6 – THE TABLE CONNECTOR

The SURF PA6 table connector is the second generation of our table connector SURF.
As the name indicates it is produced in polyamid material whereas the original SURF is made of zamak.
The function is the same but due to the choice of material the price is more affordable. It is however only available in black color.

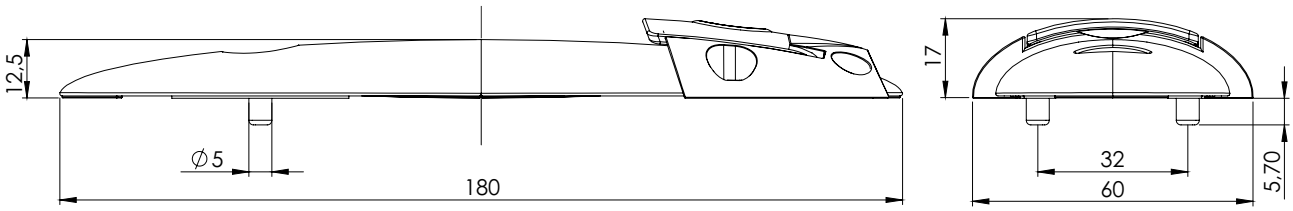

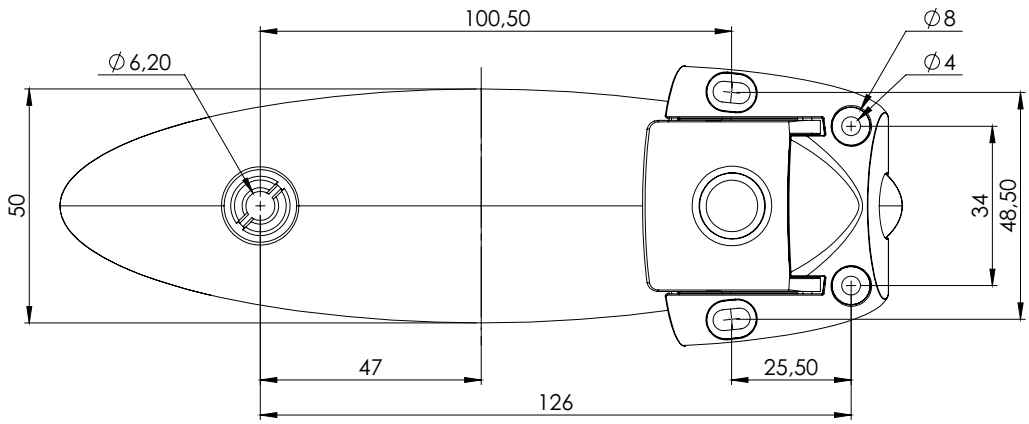

1 set consists of a male & female part made of PA6 material.
Fixation by means of 4 wood screws, a zamak screw-in bushing and a fifteen screw.

1 Male + 1 female – black	**# 24.03.107 - 14,26 лв**
Pan headed wood screw Ø4 x 20 мм, black	**# 11.08.298**
Fifteen screw M6 x 25 мм, black	**# 12.00.903**
Screw-in bushing E-620, zamak M6 x 20 мм, YZP	**# 12.10.223 - 0,26 лв**

KSH Hadzhidimitrov
КСХ-Хаджидимитров ЕООД София, кв.Враждебна, ул. 3-та, 4 тел.: 02/ 943 45 34 www.obkov.com /e-mail: office@obkov.com

SISO DENMARK

CATCH # 22

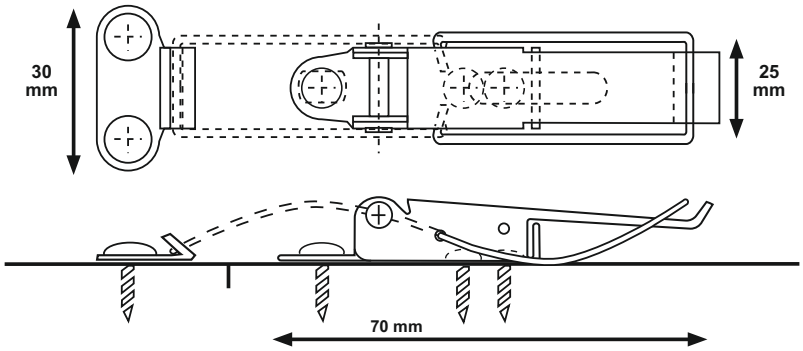

A

B

C

D

Catch #22 is a patented version of the traditional table catch. This new model holds itself flat underneath the table top and spare leaves in both the locked and unlocked position.

Flat to base, even when unlocked - see picture A - D.

The old version always hung loose underneath the table and from spare leaves when not in use. This could easily cause damage to surfaces and edges, particulary on tables fitted with folding »butterfly« extension leaves and even to peoples´ legs and clothing.

Catch #22

Material:

Stainless Steel, Polished	# 24.03.000
Steel, Bronzed Plated	# 24.03.001 - 5,18 лв
Steel, Yellow Zinc Plated	# 24.03.002 - 4,54 лв
Steel, Bright Zinc Plated	# 24.03.003 - 3,24 лв
Steel, Black E-coated	# 24.02.999

Fixation:
Wood Screws: Ø4 мм x 16 мм, Pan Head

Catch #22 with a 60 мм long hasp for tables with chamfered edges

Steel, Yellow Zinc Plated	# 24.03.005 - 5,40 лв

Patent: UK Pat No. 2309252
United States Patent 6,041,721
EP Pat. No. 0786217B1

Обявените цени са с ДДС

HIDE AWAY MECHANISM f/ FOLDED TABLE TOPS

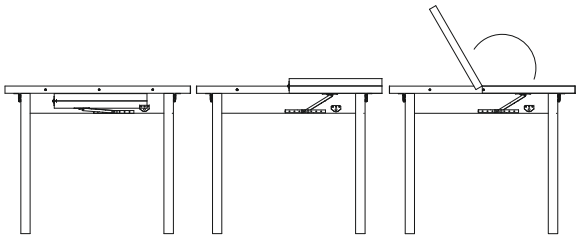

Hide Away Mechanism in action

- Suitable for table flap widths from 400 to 700 мм

Material:	Steel
Size:	Bar: Ø8 x 800 мм
	Frame: 160 x 255 мм
	Clips: 20 x 75 мм
Screw holes:	Ø4,5 мм
Finish:	Chrome Plated

The Mechanism incl. 2 Brackets

Material:	Steel
Size:	14 x 55 x 109 мм
Screw holes:	Ø 4,5 мм
Finish:	Chrome Plated
Item No.:	# 24.08.016 - 28,51 лв

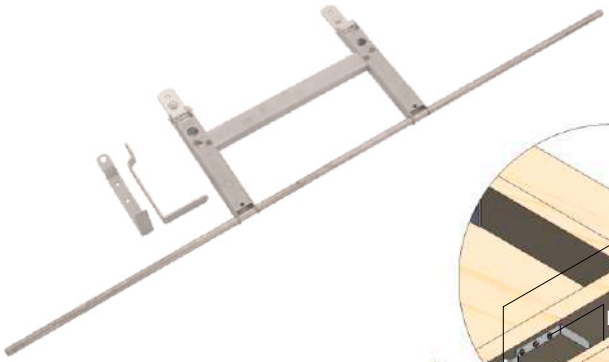

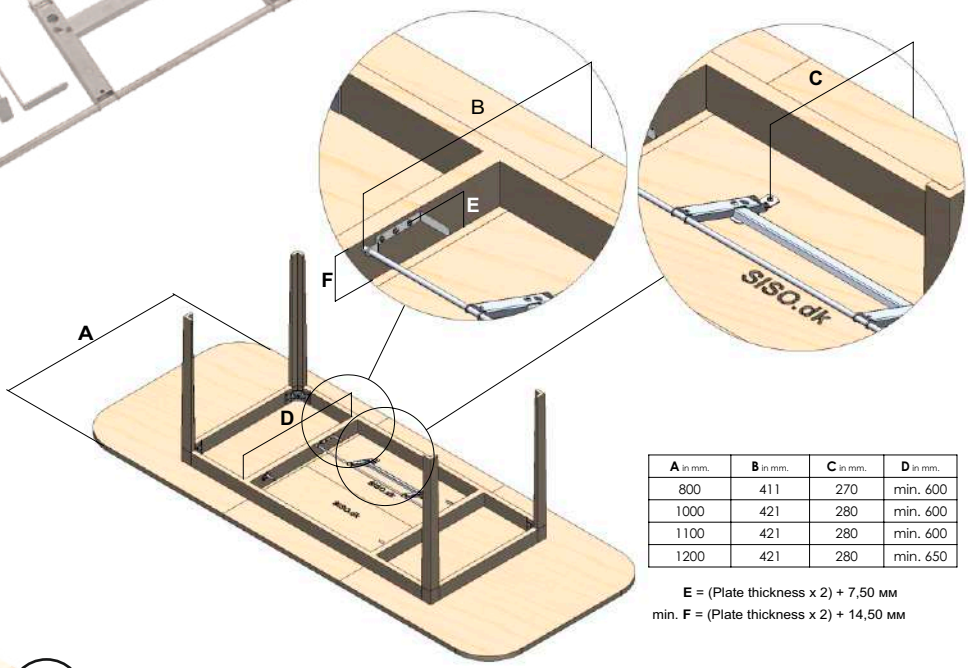

A in mm.	B in mm.	C in mm.	D in mm.
800	411	270	min. 600
1000	421	280	min. 600
1100	421	280	min. 600
1200	421	280	min. 650

E = (Plate thickness x 2) + 7,50 мм
min. **F** = (Plate thickness x 2) + 14,50 мм

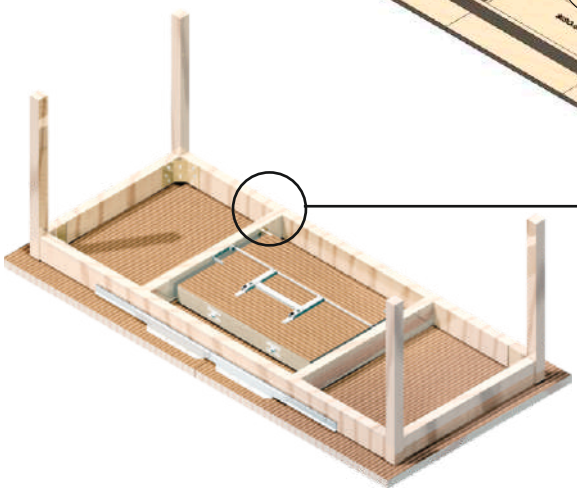

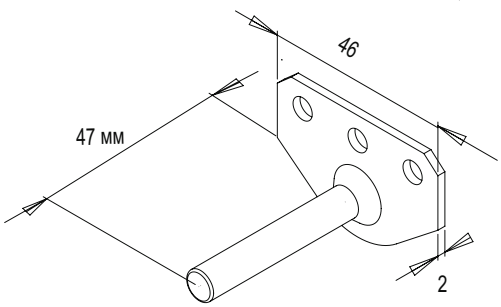

Hide Away Mechanism for Folded Table Tops seen from bottom with other accessories mounted

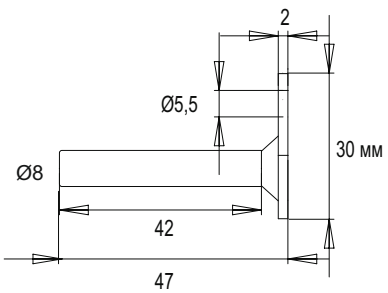

SUPPORT BRACKET – f/ TABLE FLAPS

Material:	Steel	Yellow Zinc
Size:	Body:	46 x 30 мм
	Pin:	Ø 8 x 47 мм
Screw holes:		Ø 5,5 мм
Item No.:	# 24.03.160 - 2,59 лв	

KSH Hadzhidimitrov
КСХ-Хаджидимитров ЕООД София, кв.Враждебна, ул. 3-та, 4 тел.: 02/ 943 45 34 www.obkov.com /e-mail: office@obkov.com

SISO DENMARK

HIDE AWAY MECHANISM - ACCESSORIES

PIVOT BEARING – F/BUTTERFLY TABLE LEAVES

Material:	Steel
Finish:	Bright zinc plated
Item No.:	# 24.08.000 (1 set = 2 mouting brackets + 2 L-brackets)

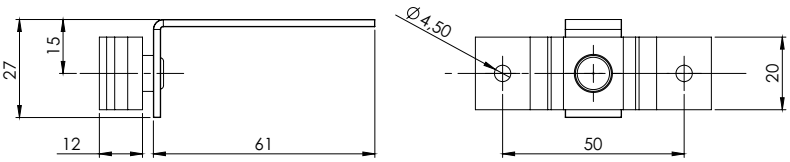

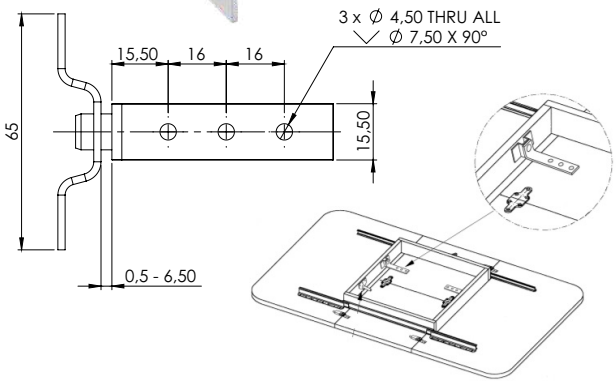

SUPPORT ROLLER - F/BUTTERFLY TABLE LEAVES

Material:	Steel and PP
Size:	Bracket: 66 x 20 x 12 мм (L/W/H) Roller: ø 20 мм
Finish:	Bright zinc plated & black PP
Item No.:	# 24.08.001 (2 pieces)

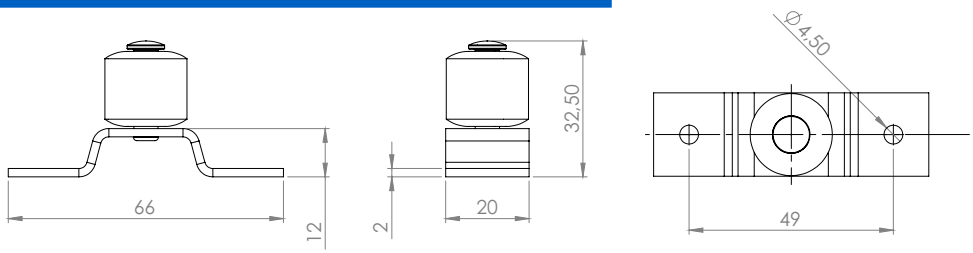

TABLE SLIDE SUPPORTING ROLLER

Material:	Steel and PP
Size:	Bracket: 75 x 23 x 23 мм (L/W/H) Roller: ø 20 мм
Finish:	Bright zinc plated & black PP
Item No.:	# 24.08.005 (1 piece)

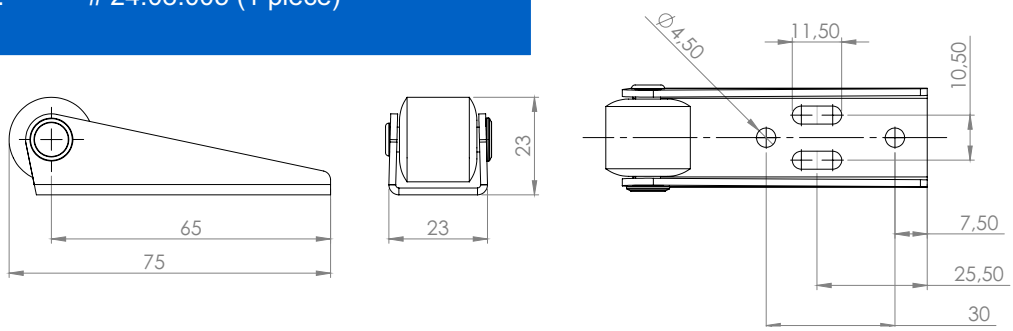

Обявените цени са с ДДС

KSH Hadzhidimitrov
КСХ-Хаджидимитров ЕООД София, кв.Враждебна, ул. 3-та, 4 тел.: 02/ 943 45 34 www.obkov.com /e-mail: office@obkov.com

SISO DENMARK

LOCKING PIN & HOOKS

LOCKING PIN »CEPACOMO« SPRINGLOADED

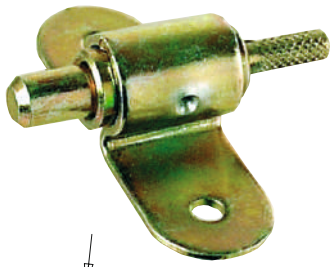

Material:	Steel
Size:	Body: 20 x 61 мм
	Pin: ø 8 x 11 мм
Screw holes:	Ø 4,5 мм
Finish: Yellow Zinc	# 04.05.150 - 6,01 лв

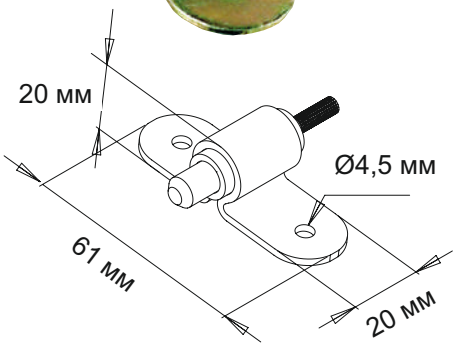

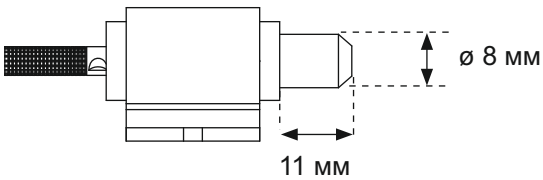

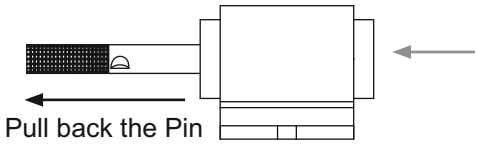

TABLE HOOK »DE LUXE«

Material:	Zamak
Total Size:	23,5 x 53,5 мм
Hook opening:	7 мм
Screw hole:	Ø 4
Finish: Nickel Plated	# 24.03.085 - 0,96 лв
Yellow Zinc	# 24.03.086 - 0,38 лв

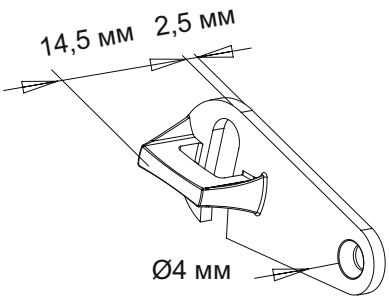

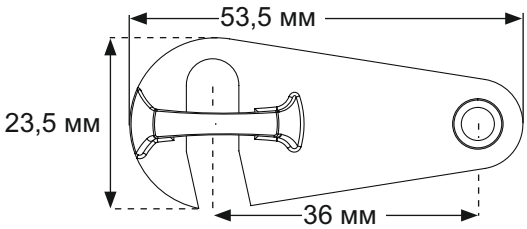

TABLE HOOK »# 7864«

Material:	Steel 1,60 мм
Total Size:	18 x 51,5 мм
Screw hole:	Ø 3,5 мм
Finish: Yellow Zinc	# 24.03.080 - 0,82 лв

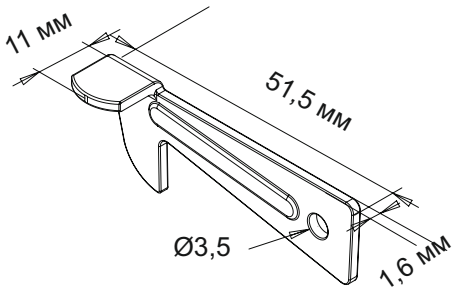

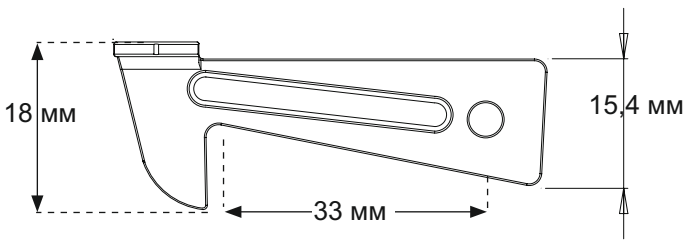

Обявените цени са с ДДС

KSH Hadzhidimitrov
КСХ-Хаджидимитров ЕООД София, кв.Враждебна, ул. 3-та, 4 тел.: 02/ 943 45 34 www.obkov.com /e-mail: office@obkov.com

SISO DENMARK

NAIL-ON GLIDES

PLASTIC TACK, NAIL-ON GLIDE

Material: Base: Polyethylene, (PE), brown or white.
Nail: Steel, zinc plated.

Application: Nail-on glide with Ø2 x 15 мм nail.

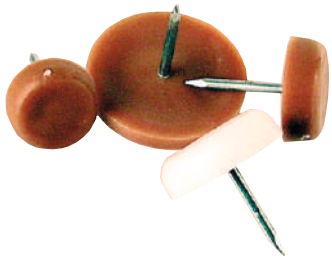

Артикул - номер	Цвят	D диаметър	H височина	Цена
#10.25.018	White	Ø13 мм	6 мм	
#10.25.020	White	Ø15 мм	6 мм	0,12 лв/бр
#10.25.021	Brown	Ø15,5 мм	6 мм	0,11 лв/бр
#10.25.030	White	Ø18 мм	6 мм	0,11 лв/бр
#10.25.031	Brown	Ø18 мм	6 мм	0,12 лв/бр
#10.25.050	White	Ø22 мм	6 мм	
#10.25.058	Brown	Ø28 мм	6 мм	

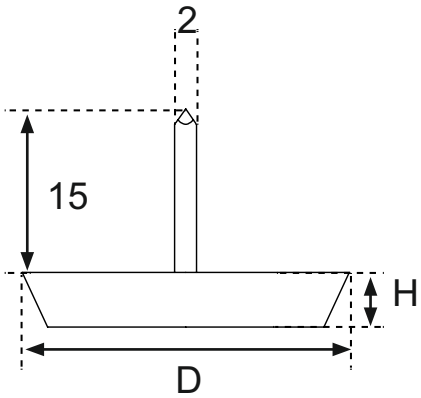

PLASTIC TACK W/FELT, NAIL-ON GLIDE

Material: Base: Polyethylene, (PE), brown or white.
Nail: Steel, zinc plated.
Felt: Grey.

Application: Nail-on glide with Ø1,6 x 13 мм nail.

Артикул - номер	Цвят	D диаметър	H височина	Дебелина на филца	Цена
# 10.25.078	White	Ø15	8 мм	4 мм	0,16 лв/бр
# 10.25.079	Brown	Ø15	8 мм	4 мм	0,18 лв/бр
# 10.25.082	White	Ø18	8 мм	4 мм	
# 10.25.083	Brown	Ø18	8 мм	4 мм	
# 10.25.086	White	Ø22	8 мм	4 мм	
# 10.25.087	Brown	Ø22	8 мм	4 мм	
# 10.25.090	White	Ø28	8 мм	4 мм	
# 10.25.091	Brown	Ø28	8 мм	4 мм	

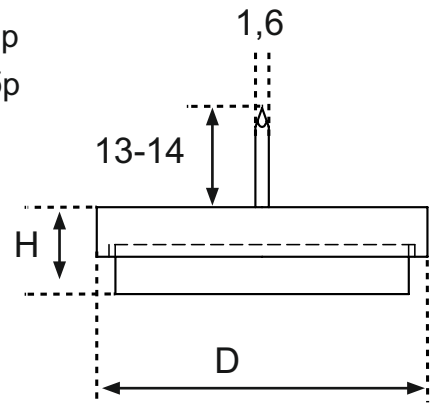

Обявените цени са с ДДС

KSH Hadzhidimitrov
КСХ-Хаджидимитров ЕООД София, кв.Враждебна, ул. 3-та, 4 тел.: 02/ 943 45 34 www.obkov.com /e-mail: office@obkov.com

SISO DENMARK

NAIL-ON GLIDES

PLASTIC TACK W/FELT, SCREW-ON GLIDE

Material: Base: Polystyrol, (PS), white.
Stud: Steel, zinc plated.
Felt: Grey.

Application: Screw-on glide with Ø 3,5 x 20 мм pozidriv screw.

Артикул - номер	Цвят	D диаметър	H височина	Дебелина на филца
# 10.25.100	White	Ø 20	8 мм	4 мм
# 10.25.105	White	Ø 24	8 мм	4 мм
# 10.25.110	White	Ø 28	8 мм	4 мм
# 10.25.115	White	Ø 40	8 мм	4 мм

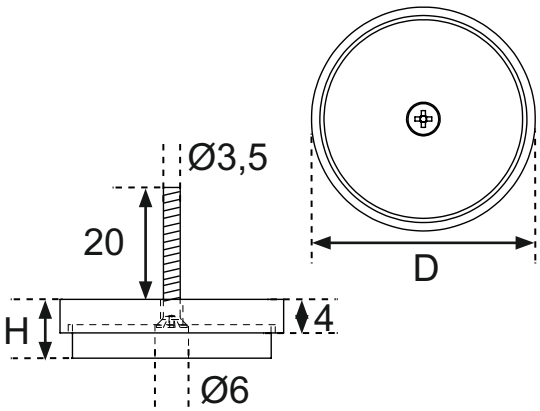

STEEL TACK, NAIL-ON GLIDE

Material: Base: Steel, nickel plated.
Nail: Steel, zinc plated.

Application: Nail-on glide with nail.

Артикул - номер	Финиш	D диаметър	H височина	Nail diameter	nail length
# 10.22.020	NPL	Ø 13	3 мм	Ø 1,4 мм	12 мм
# 10.22.040	NPL	Ø 15	3 мм	Ø 1,4 мм	14 мм
# 10.22.050	NPL	Ø 16	3,2 мм	Ø 1,75 мм	14 мм
# 10.22.060	NPL	Ø 18	4 мм	Ø 1,75 мм	16 мм
# 10.22.070	NPL	Ø 20	4 мм	Ø 2 мм	18 мм
# 10.22.080	NPL	Ø 23	4 мм	Ø 2 мм	19 мм
# 10.22.090	NPL	Ø 25	4 мм	Ø 2 мм	19 мм
# 10.22.100	NPL	Ø 28	5 мм	Ø 2 мм	20 мм
# 10.22.110	NPL	Ø 30	5 мм	Ø 2 мм	20 мм
# 10.22.120	NPL	Ø 35	5 мм	Ø 2,5 мм	27 мм

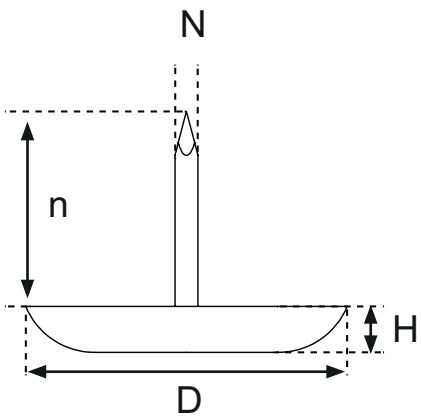

KSH Hadzhidimitrov
КСХ-Хаджидимитров ЕООД София, кв.Враждебна, ул. 3-та, 4 тел.: 02/ 943 45 34 www.obkov.com /e-mail: office@obkov.com

SISO DENMARK

ADJUSTABLE GLIDES

ADJUSTABLE GLIDE “ALPHA”

Material: Base: Polyamid (PA), black.
Stud: Steel, bright zinc plated.

Application: W/Knurled edge on base.

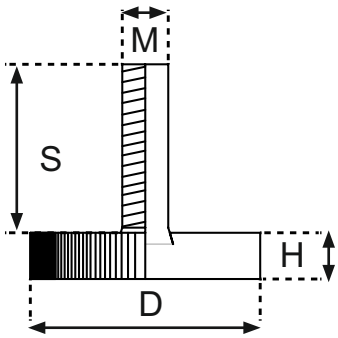

Item - number	Finish	D diameter	H height	M size	S stud	Цена
10.16.006	Black	Ø 15	6 мм	M6	22 мм	0,75 лв
10.16.011	Black	Ø 20	6 мм	M6	22 мм	
10.16.016	Black	Ø 20	6 мм	M6	40 мм	0,94 лв
10.16.025	Black	Ø 25	6 мм	M6	22 мм	
10.16.027	Black	Ø 25	6 мм	M8	22 мм	
10.16.035	Black	Ø 32	8 мм	M8	22 мм	2,16 лв
10.16.040	Black	Ø 38	9 мм	M8	26 мм	
10.16.046	Black	Ø 44	10 мм	M8	26 мм	2,21 лв
10.16.120	Black	Ø 60	10 мм	M10	34 мм	4,43 лв

ADJUSTABLE GLIDE “MAU”

Material: Base: Polypropylene (PP), black.
Shell: Steel, zinc plated.
Stud: Steel, bright zinc plated.

Application: W/Knurled edge on base.

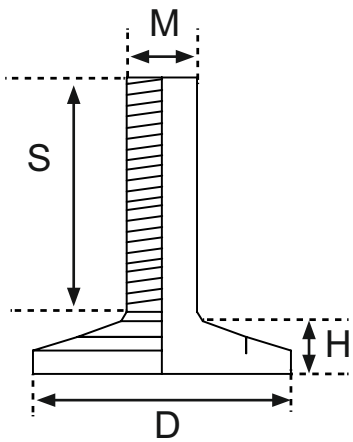

Item - number	Finish	D diameter	H height	M size	S stud	Цена
#10.16.210	Black/ZP	Ø 20	7 мм	M6	20 мм	0,26 лв
#10.16.214	Black/ZP	Ø 28	8 мм	M8	22 мм	0,78 лв
#10.16.215	Black/ZP	Ø 28	8 мм	M8	38 мм	0,97 лв
#10.16.230	Black/ZP	Ø 32	9 мм	M10	25 мм	1,14 лв

Обявените цени са с ДДС

KSH Hadzhidimitrov
КСХ-Хаджидимитров ЕООД София, кв.Враждебна, ул. 3-та, 4 тел.: 02/ 943 45 34 www.obkov.com /e-mail: office@obkov.com

SISO DENMARK

ADJUSTABLE GLIDES

ADJUSTABLE GLIDE “TIME”

Material: Base: Polypropylene (PP), black.
Stud: Steel, bright zinc plated.

Application: W/Hex nut for easy height adjustment and M4 hex hole in top of the stud for quick fixing.
Swivel stud for smooth leveling.

Item - number	Finish	D diameter	H height	M size	S stud
# 10.13.510	Black	Ø 50	14 мм	M10	34 мм
# 10.13.520	Black	Ø 50	14 мм	M10	98 мм

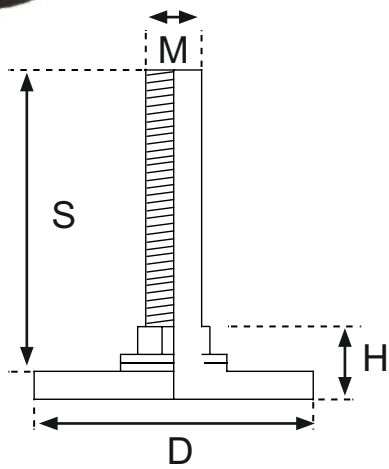

ADJUSTABLE GLIDE “NORFOLK”

Material: Base: Steel, nickel plated or SS-304.
Stud: Steel, bright zinc plated.
Cushion: Black rubber.

Application: W/Rubber silencer cushion for quiet working environment.

Item - number	Finish	D diameter	H height	M size	S stud
#10.21.290	Black/NPL	Ø 23	10 мм	M8	25 мм
#10.21.321	Black/SS-304	Ø 30	12 мм	M8	25 мм

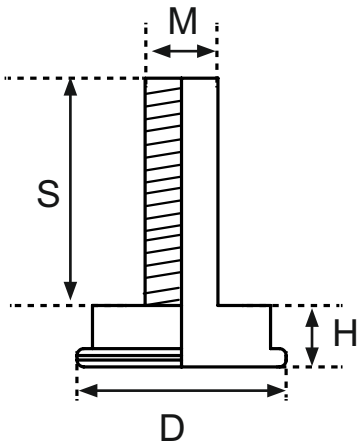

Обявените цени са с ДДС

KSH Hadzhidimitrov
КСХ-Хаджидимитров ЕООД София, кв.Враждебна, ул. 3-та, 4 тел.: 02/ 943 45 34 www.obkov.com /e-mail: office@obkov.com

SISO DENMARK

ADJUSTABLE GLIDES & BUSHINGS

ADJUSTABLE GLIDE “BETA”

Material: Base: Polyamid (PA), black.
Stud: Steel, bright zinc plated.

Application: W/Slot in bottom of base for quick fixing.

Item - number	Finish	D diameter	H height	M size	S stud	Цена
#10.17.047	Black	Ø 20	7 мм	M6	6 мм	
#10.17.053	Black	Ø 20	7 мм	M6	22 мм	0,37 лв

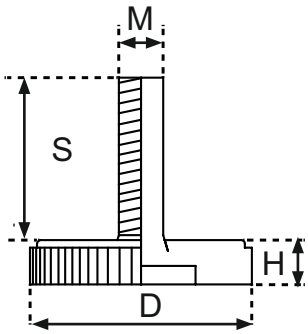

KNOCK IN BUSHING »DR«

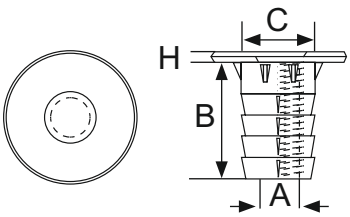

Material: Steel,Yellow Zinc Plated (YZP) or
Bright Zinc Plated (BZP)
Type: Knock in. With collar

A	B	C	H = Head	YZP	BZP
M6	14 мм	Ø8,3 мм	Ø14 x 1,5 мм	# 12.10.710	# 12.10.711
M8	16 мм	Ø10,5 мм	Ø19 x 2,5 мм	# 12.10.721	# 12.10.720
M10	17 мм	Ø12,5 мм	Ø22 x 2,5 мм	# 12.10.730	# 12.10.731

KNOCK IN BUSHING »BI«

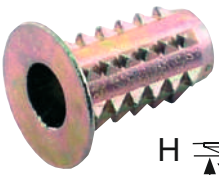

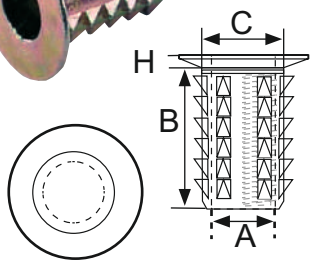

Material: Zamak, Yellow Zinc Plated (YZP)
Type: Knock in. With countersunk collar

A	B	C	H = Head	Finish	Item No.
M8	20 мм	Ø10 мм	Ø19 x 3 мм	YZP	# 12.10.000

Обявените цени са с ДДС